- Материал крыльчатки: полиамид + 20 % стекловолокно
- Направление вращения: по часовой стрелке (со стороны ротора)
- Тип защиты: IP44
- Класс изоляции: B
- Режим работы: непрерывный (S1)
- Подшипник: подшипники качения
- Защита электродвигателя: встроеннный термопредохранитель с самовозвратом

CE

Технические характеристики

Тип	Ном. напр. перем. тока, В	Частота, Гц	Частота вращения, мин$^{-1}$	Макс. входная мощность, Вт	Макс. ток, А	Уровень звук. давл., дБ(А)	Допустимая темпер. окруж. среды, °C	Конденсатор µF/VDB	Электр. соедине-ние
BL-B190A-2E-A02-01	230	50	2340	62	0,29	62	-25...+50	1,5/450	A
		60	2440	72	0,32	64			

Габаритные размеры

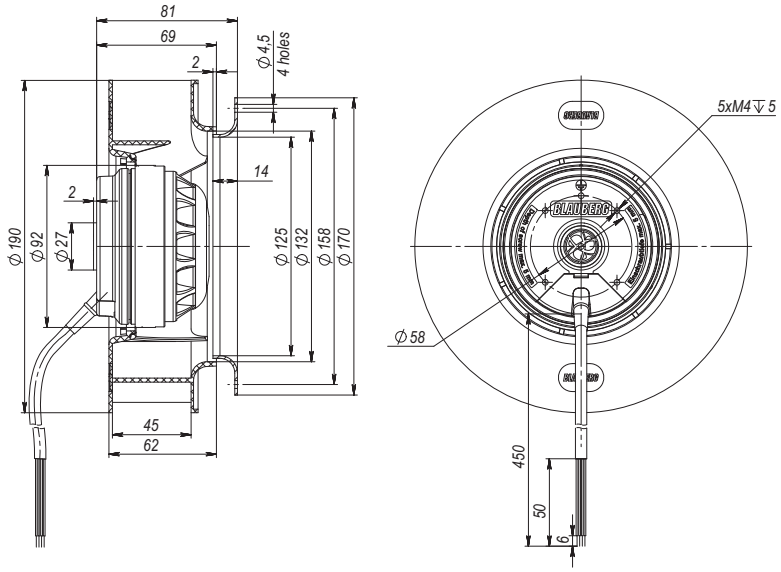
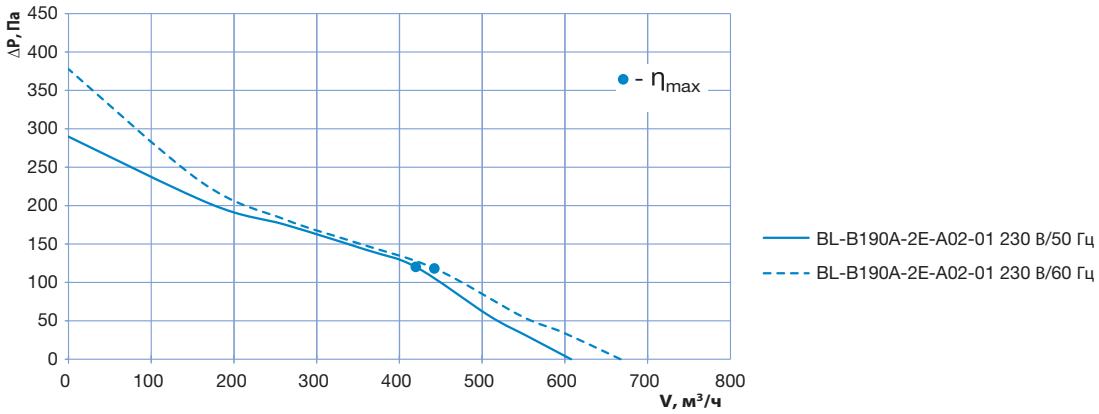
Кривые рабочих характеристик