- Материал крыльчатки: оцинкованная сталь
- Направление вращения: по часовой стрелке (со стороны ротора)
- Тип защиты: IP44
- Класс изоляции: B
- Режим работы: непрерывный (S1)
- Подшипник: подшипники качения
- Защита электродвигателя: встроеннный термопредохранитель с самовозвратом

Технические характеристики

Тип	Ном. напр. перем. тока, В	Частота, Гц	Частота вращения, мин$^{-1}$	Макс. входная мощность, Вт	Макс. ток, А	Уровень звук. давл., дБ(А)	Допустимая темпер. окруж. среды, °C	Конденсатор µF/VDB	Электр. соединение
BL-B225A-2E-A01-01	230	50	2150	92	0,41	70	-25...+50	2/450	A
		60	2100	109	0,48	71			
BL-B225A-2E-C01-01	230	50	2545	108	0,49	74	-25...+50	3,5/450	A
		60	2620	150	0,66	76			

Габаритные размеры

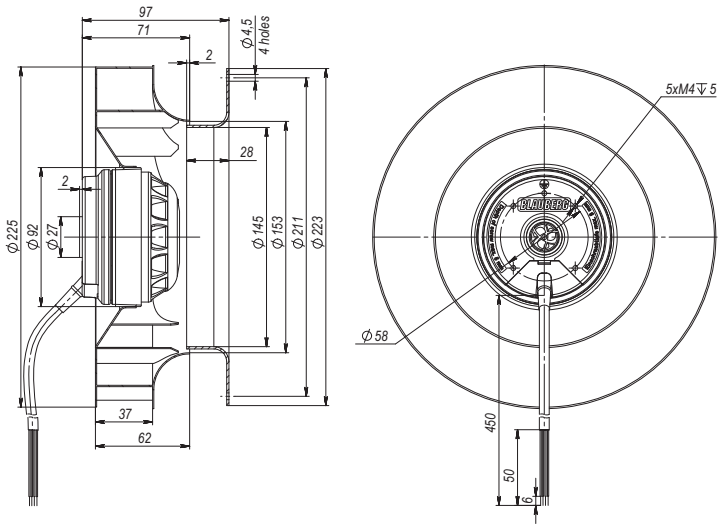
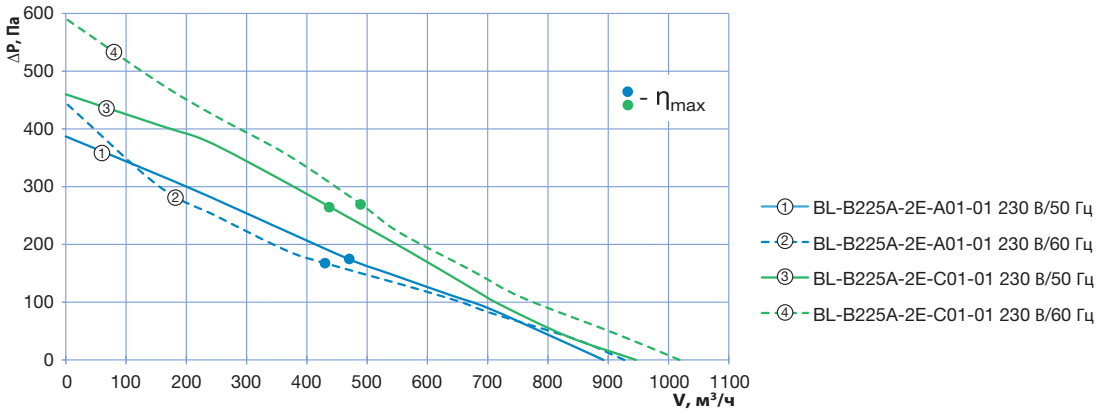
Кривые рабочих характеристик