BLAUBERG
Motoren

ВЕНТИЛЯТОРЫ И ЭЛЕКТРОДВИГАТЕЛИ

AC EC

BLAUBERG
GROUP

Группа компаний Blauberg Group производит и реализует полный спектр высокотехнологичного энергосберегающего вентиляционного оборудования, в котором оптимально сочетаются инновационные технологии, современный дизайн и традиционное немецкое качество.
В основной ассортимент продукции компаний группы входят бытовые вентиляторы, децентрализованные вентиляционные установки, установки с рекуперацией тепла, промышленные вентиляторы и воздухообрабатывающие агрегаты, аксессуары и принадлежности для систем вентиляции, а также вентиляционные решения, выполненные по индивидуальному заказу. Мы стремимся максимально удовлетворить уникальные потребности наших клиентов из различных стран, предлагая широкий выбор продукции с наилучшим сочетанием цены и качества.

BLAUBERG Motoren

Инженеры Blauberg Motoren разрабатывают современные электродвигатели переменного тока и электронно-коммутируемые двигатели с применением последних достижений техники. Широкий ассортимент моделей позволяет выбрать электродвигатели для самых различных конфигураций вентиляторов.

В частности, сюда входят осевые вентиляторы, вентиляторы с назад загнутыми лопатками, вентиляторы с вперед загнутыми лопатками и центробежные вентиляторы высокого давления.
Эти изделия успешно применяются в продуктах наших клиентов – производителей комплексных решений для вентиляции и отопления, бытовой техники и другого оборудования с мировым именем.
В основе нашей работы над изделиями лежит увлеченное стремление к техническому и функциональному совершенству с учетом потребностей и ожиданий наших клиентов.
Наиболее эффективные и современные технологии в производстве и продукции компании разрабатываются и внедряются в соответствии с традиционным немецким подходом к качеству.
Ориентируясь на нужды и потребности наших клиентов, мы стремимся всегда оправдывать их ожидания во всех сегментах рынка, где представлена наша продукция.

Радиальные вентиляторы с EC-двигателями

BL-B190A-EC00

- **BL** –BLAUBERG
- **B** – с загнутыми назад лопатками / **F** – с загнутыми вперед лопатками / **A** – осевой вентилятор
- Внешний диаметр крыльчатки
- **A** – модификация крыльчатки
- **EC** – электронно-коммутируемый двигатель
- **00** – модификация электродвигателя

Радиальные и осевые вентиляторы с электродвигателями переменного тока

BL-B 190 A-2 E-A 0 1-01(или B1)

- **BL** – BLAUBERG
- **B** – вентилятор с назад загнутыми лопатками
- **F** – вентилятор с вперед загнутыми лопатками
- **A** – осевой вентилятор
- Внешний диаметр крыльчатки, мм
- **A** – модификация крыльчатки
- **2** – количество полюсов (2/4/6/8)
- **E** – 230 В 50 Гц/60 Гц
- **D** – 380 В 50 Гц/60 Гц
- **A** – модификация электродвигателя
- **0** – тепловая защита с автоматическим повторным запуском
- **2** – тепловая защита с ручным повторным запуском

Для радиальных вентиляторов:

- **1** – электрическая модификация
- **01** – механическая модификация

Для осевых вентиляторов:

- **B** – нагнетание
- **S** – всасывание
- **1** – механическая модификация

СОДЕРЖАНИЕ

Структура обозначения 2

Электродвигатели вентиляторов 4

Осевые вентиляторы 7

Осевые вентиляторы с AC-двигателями (штампованная крыльчатка) 8

Осевые вентиляторы с AC-двигателями (сварная крыльчатка) 11

Центробежные вентиляторы (с назад загнутыми лопатками) 23

Центробежные вентиляторы с AC-двигателями (с назад загнутыми лопатками) 24

Центробежные вентиляторы с EC-двигателями (с назад загнутыми лопатками) 41

Центробежные вентиляторы (с вперед загнутыми лопатками) 64

Центробежные вентиляторы с AC-двигателями (с вперед загнутыми лопатками) 65

Центробежные вентиляторы с EC-двигателями (с вперед загнутыми лопатками) 77

Центробежные вентиляторы высокого давления 84

Центробежные вентиляторы высокого давления с AC-двигателями (Helix) 85

Электродвигатели 88

Электрические соединения 94

Предварительная форма спецификации 96

Электродвигатели вентиляторов работают от постоянного или переменного тока.

- Электродвигатель постоянного тока питается от сети постоянного тока.
- Электродвигатель переменного тока питается от сети переменного тока.

В настоящее время электродвигатели переменного тока применяются наиболее часто в связи с широким распространением электросетей переменного тока.

Электродвигатели переменного тока делятся на два типа:

- Синхронные электродвигатели представляют собой разновидность электродвигателей переменного тока, в которых ротор вращается синхронно с частотой магнитного поля.
- Асинхронные электродвигатели отличаются тем, что частота магнитного поля на обмотках превышает частоту вращения самого электродвигателя.

Асинхронные электродвигатели

В современной технике наиболее широко применяются асинхронные электродвигатели. Такие электродвигатели состоят из двух основных элементов: статора и ротора. Статор - это неподвижная часть электродвигателя. На внутренней стороне статора имеются пазы для обмоток, по которым проходит трехфазный ток. Ротор - это подвижная часть электродвигателя, в которой также имеются пазы для обмоток.

Ротор и статор собираются из отдельных прессованных пластин, сделанных из электротехнической стали толщиной 0,35 - 0,5 мм. Пластины изолированы друг от друга слоем лака. Воздушная прослойка между статором и ротором выполняется как можно более тонкой (0,3-0,35 мм для маломощного оборудования и 1-1,5 мм для более мощной техники).

В зависимости от конструкции асинхронного электродвигателя его ротор бывает короткозамкнутым и фазным.

Электродвигатели с короткозамкнутым ротором являются наиболее распространенными благодаря простоте конструкции и удобству в эксплуатации. Трехфазная обмотка статора вставляется в пазы и состоит из множества соединенных между собой витков. Каждый виток состоит из одной или нескольких обмоток, изолированных друг от друга стенками пазов.

Преимущества асинхронных электродвигателей с короткозамкнутым ротором:

- Постоянная частота вращения при переменных нагрузках.
- Устойчивость к кратковременным механическим перегрузкам.
- Простота конструкции.
- Низкий пусковой ток.
- Более высокий коэффициент мощности и эффективность по сравнению с электродвигателями с фазным ротором.

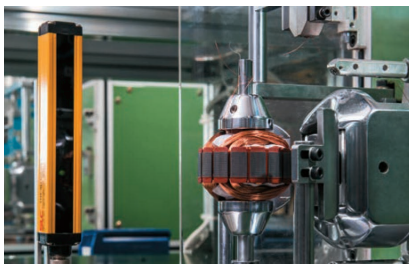

С точки зрения конструкции асинхронный электродвигатель с внешним ротором очень похож на обычный асинхронный электродвигатель. Единственное отличие заключается в положении ротора. В электродвигателях данного типа ротор находится внутри обмоток статора, а статор вместе со своими обмотками расположен по центру электродвигателя. Такая конфигурация позволяет добиться компактных размеров вентиляционных установок. Ротор электродвигателя вращается на подшипниках качения, закрепленных внутри статора, а крыльчатка жестко крепится к корпусу электродвигателя. Таким образом обеспечивается воздушное охлаждение электродвигателя, позволяя использовать его в самых различных температурных условиях. Электродвигатели поставляются в сборе с крыльчаткой, которая проходит статическую и динамическую балансировку по стандарту DIN ISO 1940. Электродвигатель оборудован встроенной тепловой защитой с автоматическим повторным запуском.

Скорость электродвигателей регулируется в полном диапазоне оборотов. Для управления скоростью вращения электродвигателей применяются трансформаторы или электронные устройства. В электродвигателях во взрывозащищенном исполнении используются только трансформаторы, позволяющие регулировать частоту вращения в диапазоне от 25 % до 100 % номинального напряжения. Управление скоростью осуществляется за счет изменения напряжения при неизменной частоте в электросети.

Частота вращения электродвигателя плавно снижается или повышается по мере изменения напряжения питания в ту или иную сторону.

Для управления оборотами электродвигателя также может использоваться частотный преобразователь.

Преимущества асинхронных электродвигателей с внешним ротором:

- Длительный срок эксплуатации.
- Низкий вес и компактные габаритные размеры.
- Простота в сборке и монтаже.
- Заводская балансировка крыльчатки на валу электродвигателя.
- Регулировка объемного расхода воздуха.
- Низкое энергопотребление при запуске.

Электронно-коммутируемые (EC) двигатели

Высокоэффективный электродвигатель с электронной коммутацией (EC-двигатель) представляет собой синхронный электродвигатель с управлением при помощи блока электронной коммутации (регулятора). В отличие от электродвигателя традиционной конструкции, в нем отсутствуют детали, подверженные трению или износу, такие как коллектор и щетки. Вместо этих деталей используются необслуживаемые электронные цепи EC-регулятора.

Технология электронной коммутации является наиболее современным способом управления электродвигателями, обеспечивая значительную экономию электроэнергии при высокой эффективности вентиляции. EC-двигатели требуют на 50 % меньше электроэнергии по сравнению с традиционными электродвигателями, в то время как их КПД достигает 90 %. Эти электродвигатели нового поколения сочетают в себе высокую производительность, низкий уровень шума и возможность управления скоростью в полном диапазоне оборотов.

EC-регулятор также позволяет реализовать ряд интеллектуальных функций, таких как управление вентилятором в зависимости от уровня температуры, давления и других параметров.

Уникальное программное обеспечение гарантирует высокую точность управления несколькими вентиляторами, объединенными в единую сеть. Параметры каждого вентилятора, работающего в составе общей сети, можно задавать централизованно в соответствии с общими настройками вентиляционной системы. Все параметры системы отслеживаются при помощи компьютера в реальном масштабе времени. Таким образом, для каждого вентилятора в системе можно запрограммировать индивидуальный режим работы. Кроме этого, параметры можно настраивать индивидуально в соответствии с требованиями заказчика.

Преимущества EC-двигателей:

- Эффективная работа при любой скорости вращения вентилятора, включая очень низкую.
- Низкий уровень тепловыделения.
- Компактные габаритные размеры устройства благодаря внешнему ротору.
- Максимальная частота вращения вентилятора не зависит от частоты тока в электросети.
- Вентилятор может подключаться к электросетям с частотой тока 50 Гц и 60 Гц.
- Высокий КПД при низкой скорости вращения.
- Уровень энергопотребления на 1/3 ниже, чем у традиционных аналогов.
- Обмен данными между ПК и вентилятором позволяет программировать параметры и управлять работой устройства.
- Возможность объединения всех вентиляторов в единую систему с централизованным управлением.

Осевые вентиляторы

AC

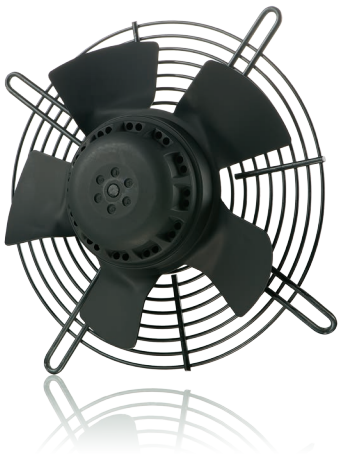

- Материал крыльчатки: стальная штампованная крыльчатка с порошковой покраской
- Направление вращения: по часовой стрелке (со стороны ротора)
- Тип защиты: IP54
- Класс изоляции: B
- Режим работы: непрерывный (S1)
- Подшипник: подшипники качения
- Защита электродвигателя: встроеннный термопредохранитель с самовозвратом

CE

Технические характеристики

Тип	Ном. напр. перем. тока, В	Частота, Гц	Частота вращения, мин$^{-1}$	Входная мощность, Вт	Ток, А	Уровень звук. давл., дБ(А)	Допустимая темпер. окруж. среды, °C	Конден-сатор μF/VDB	Электр. соедине-ние
BL-A200A-2E-A01-B1	230	50	2590	58	0,26	56	-25...+40	1,5/450	A
		60	2800	75	0,33	60			
BL-A200A-4E-A01-B1	230	50	1400	40	0,21	43	-25...+40	1,5/450	A
		60	1500	50	0,23	45			

Габаритные размеры

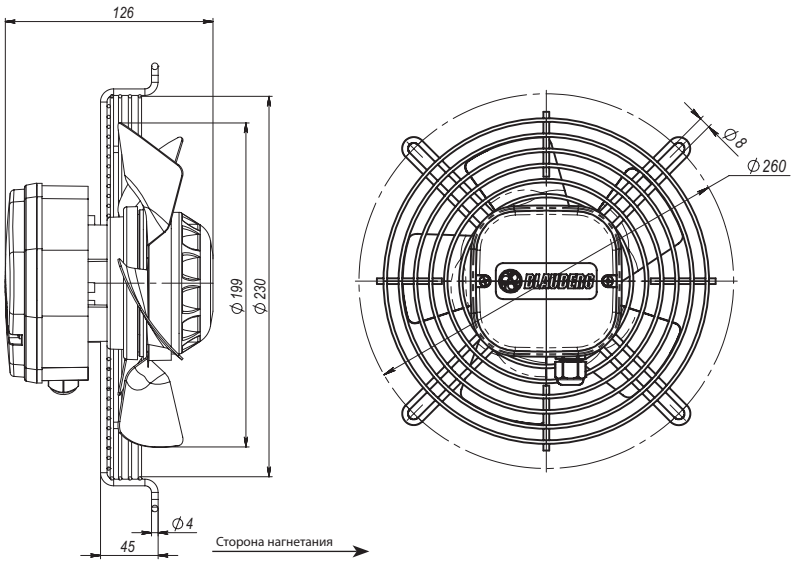

Кривые рабочих характеристик

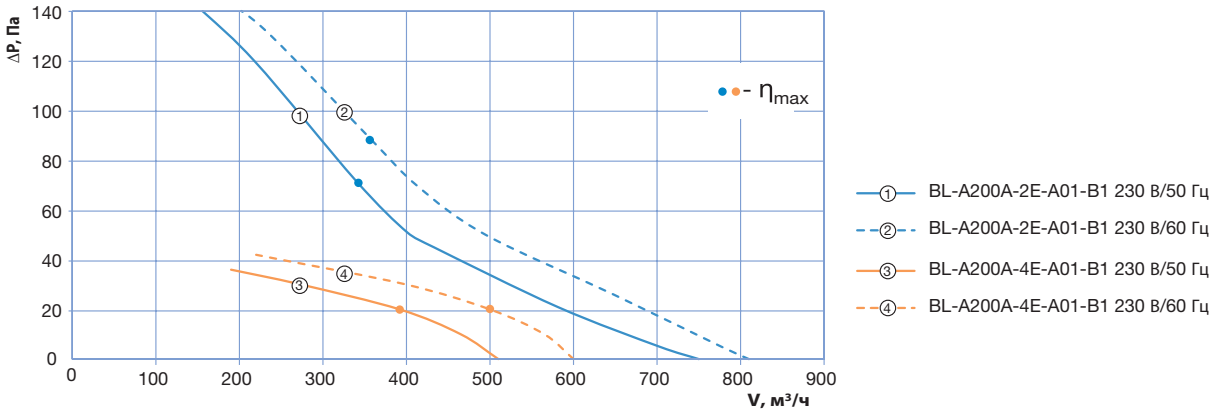

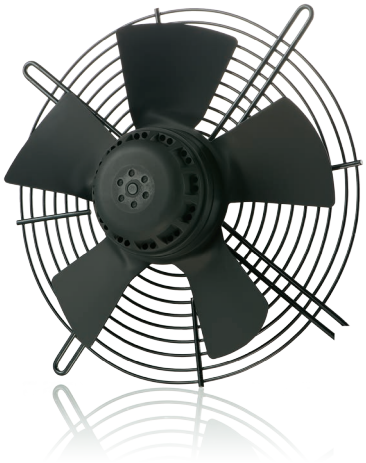

- Материал крыльчатки: стальная штампованная крыльчатка с порошковой покраской
- Направление вращения: по часовой стрелке (со стороны ротора)
- Тип защиты: IP54
- Класс изоляции: B
- Режим работы: непрерывный (S1)
- Подшипник: подшипники качения
- Защита электродвигателя: встроеннный термопредохранитель с самовозвратом

CE

Технические характеристики

Тип	Ном. напр. перем. тока, В	Частота, Гц	Частота вращения, мин$^{-1}$	Входная мощность, Вт	Ток, А	Уровень звук. давл., дБ(А)	Допустимая темпер. окруж. среды, °C	Конден-сатор μF/VDB	Электр. соедине-ние
BL-A250A-2E-B01-B1	230	50	2650	110	0,49	60	-25...+40	2,5/450	A
		60	2900	135	0,58	62			
BL-A250A-4E-B01-B1	230	50	1380	47	0,23	53	-25...+40	2/450	A
		60	1580	52	0,24	54			

Габаритные размеры

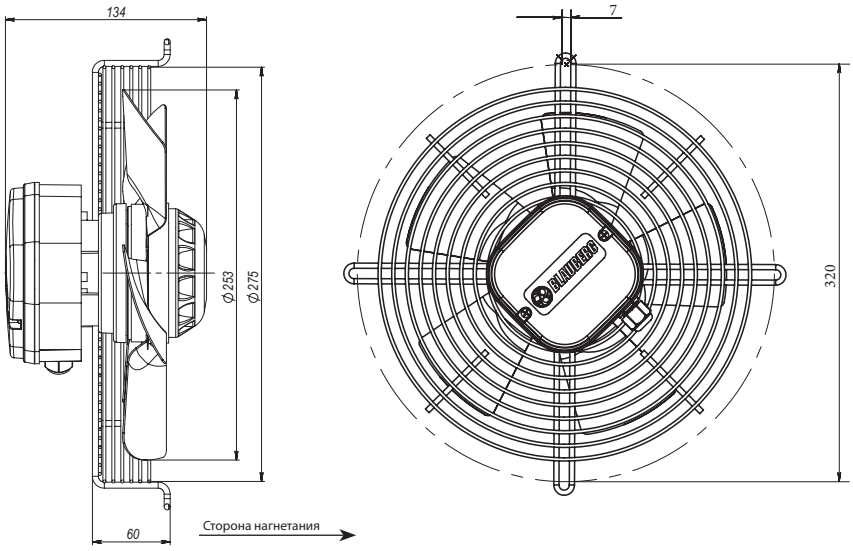

Кривые рабочих характеристик

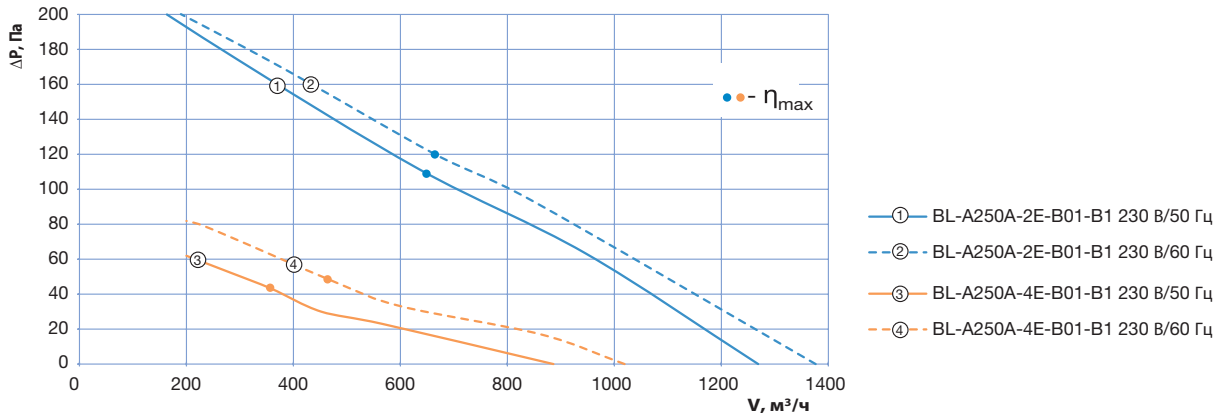

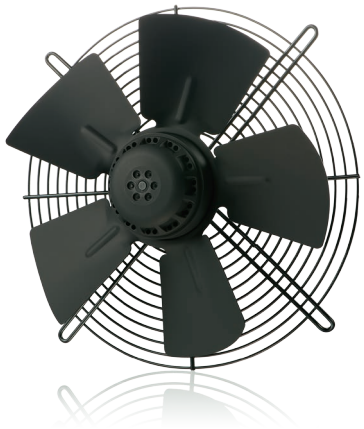

- Материал крыльчатки: стальная штампованная крыльчатка с порошковой покраской
- Направление вращения: по часовой стрелке (со стороны ротора)
- Тип защиты: IP54
- Класс изоляции: B
- Режим работы: непрерывный (S1)
- Подшипник: подшипники качения
- Защита электродвигателя: встроеннный термопредохранитель с самовозвратом

CE

Технические характеристики

Тип	Ном. напр. перем. тока, В	Частота, Гц	Частота вращения, мин$^{-1}$	Входная мощность, Вт	Ток, А	Уровень звук. давл., дБ(А)	Допустимая темпер. окруж. среды, °C	Конден-сатор µF/VDB	Электр. соедине-ние
BL-A300A-2E-C01-B1	230	50	2500	125	0,55	58	-25...+40	4/450	A
		60	2700	155	0,7	60			
BL-A300A-4E-C01-B1	230	50	1350	90	0,42	54	-25...+40	3/450	A
		60	1600	115	0,51	59			

Габаритные размеры

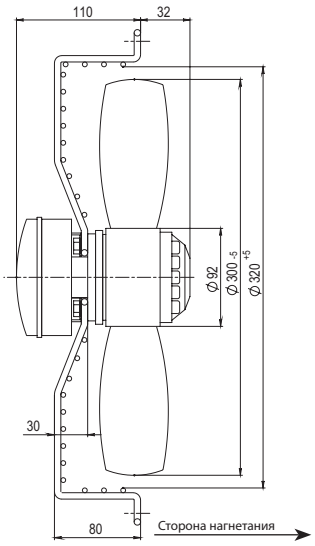

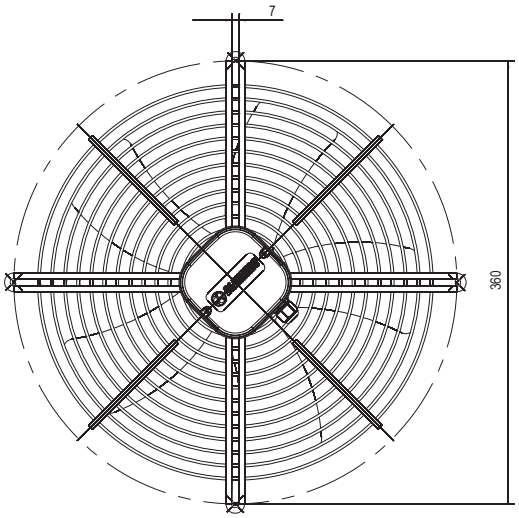

Кривые рабочих характеристик

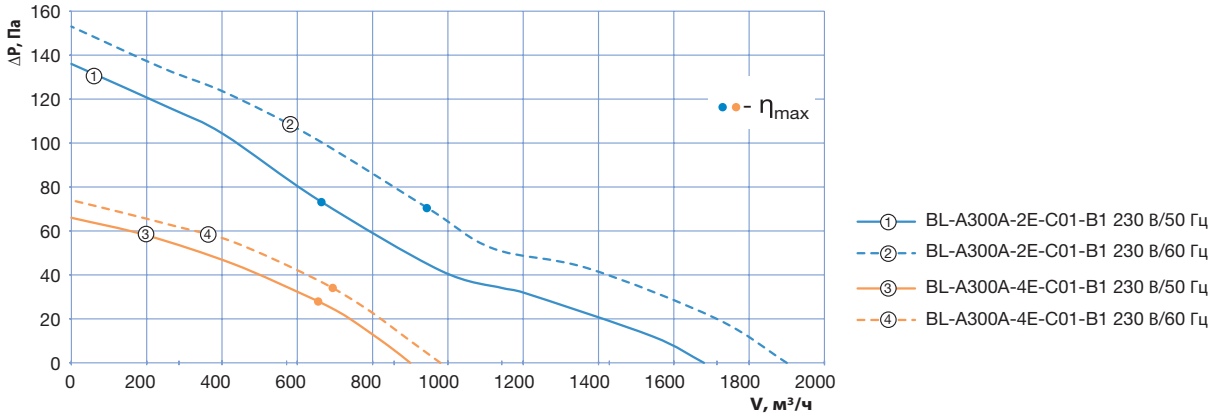

AC осевой вентилятор
(сварная крыльчатка ø 200 мм, 5 лопастей)

BLAUBERG Motoren

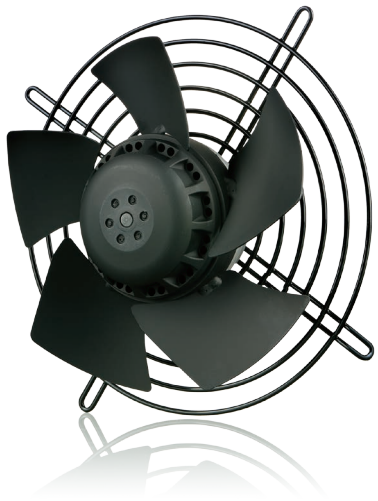

- Материал крыльчатки: стальная сварная крыльчатка с порошковой покраской
- Направление вращения: против часовой стрелки (со стороны ротора)
- Тип защиты: IP54
- Класс изоляции: B
- Режим работы: непрерывный (S1)
- Подшипник: подшипники качения
- Защита электродвигателя: встроеннный термопредохранитель с самовозвратом

CE

Технические характеристики

Тип	Ном. напр. перем. тока, В	Частота, Гц	Частота вращения, мин$^{-1}$	Входная мощность, Вт	Ток, А	Уровень звук. давл., дБ(А)	Допустимая темпер. окруж. среды, °C	Конден-сатор μF/VDB	Электр. соедине-ние
BL-A200B-2E-A01-B2	230	50	2650	53	0,25	56	-25...+40	1,5/450	A
		60	2940	63	0,27	60			
BL-A200B-4E-A01-B2	230	50	1400	35	0,21	43	-25...+40	1,5/450	A
		60	1500	46	0,23	45			

Габаритные размеры

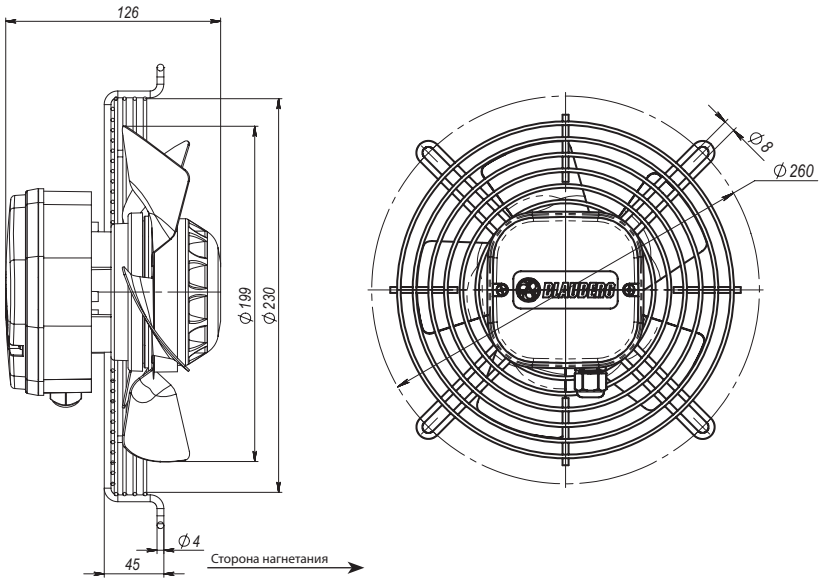

Кривые рабочих характеристик

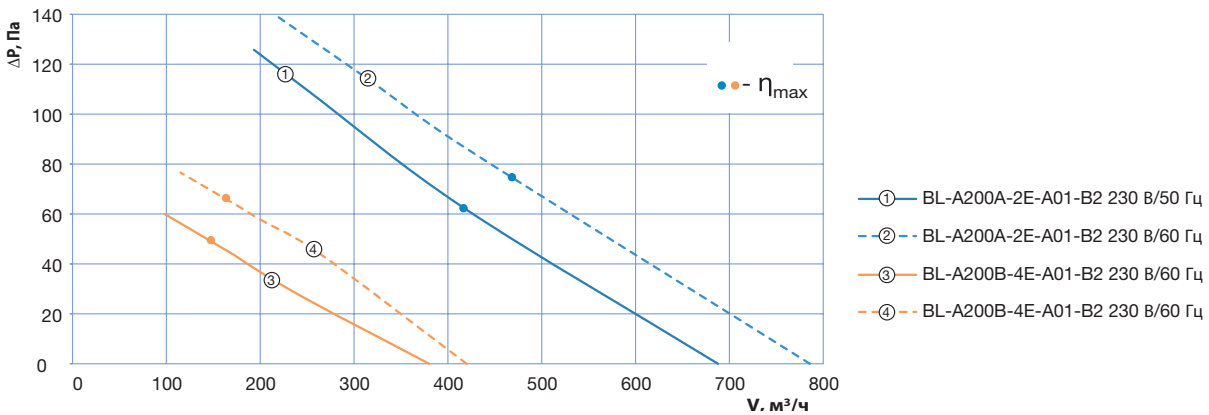

AC осевой вентилятор
(сварная крыльчатка ø 200 мм, 7 лопастей)

BLAUBERG Motoren

- Материал крыльчатки: стальная сварная крыльчатка с порошковой покраской
- Направление вращения: против часовой стрелки (со стороны ротора)
- Тип защиты: IP54
- Класс изоляции: B
- Режим работы: непрерывный (S1)
- Подшипник: подшипники качения
- Защита электродвигателя: встроеннный термопредохранитель с самовозвратом

CE

Технические характеристики

Тип	Ном. напр. перем. тока, В	Частота, Гц	Частота вращения, мин$^{-1}$	Входная мощность, Вт	Ток, А	Уровень звук. давл., дБ(А)	Допустимая темпер. окруж. среды, °C	Конден-сатор µF/VDB	Электр. соедине-ние
BL-A200B-2E-A01-B1	230	50	2590	58	0,26	56	-25...+40	1,5/450	A
		60	2800	75	0,33	60			
BL-A200B-4E-A01-B1	230	50	1400	40	0,21	43	-25...+40	1,5/450	A
		60	1500	50	0,23	45			

Габаритные размеры

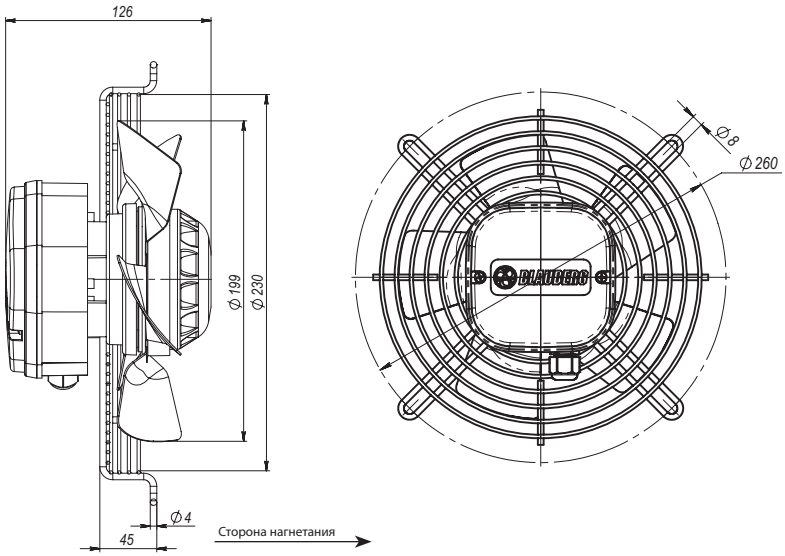

Кривые рабочих характеристик

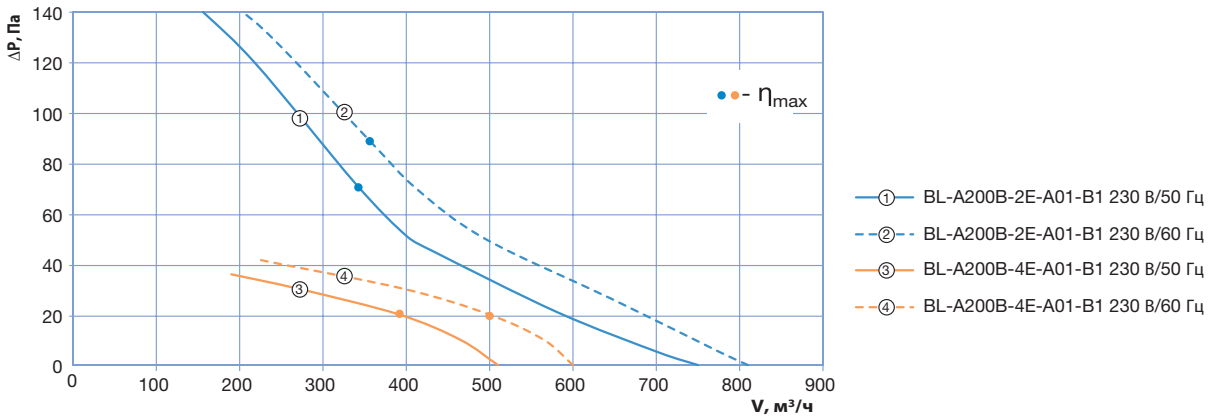

- Материал крыльчатки: стальная сварная крыльчатка с порошковой покраской
- Направление вращения: против часовой стрелки (со стороны ротора)
- Тип защиты: IP54
- Класс изоляции: B
- Режим работы: непрерывный (S1)
- Подшипник: подшипники качения
- Защита электродвигателя: встроеннный термопредохранитель с самовозвратом

CE

Технические характеристики

Тип	Ном. напр. перем. тока, В	Частота, Гц	Частота вращения, мин$^{-1}$	Входная мощность, Вт	Ток, А	Уровень звук. давл., дБ(А)	Допустимая темпер. окруж. среды, °C	Конден-сатор µF/VDB	Электр. соедине-ние
BL-A200B-2E-A01-B3	230	50	2580	62	0,29	56	-25...+40	1,5/450	A
		60	2760	81	0,36	60			
BL-A200B-4E-A01-B3	230	50	1400	40	0,21	43	-25...+40	1,5/450	A
		60	1500	50	0,23	45			

Габаритные размеры

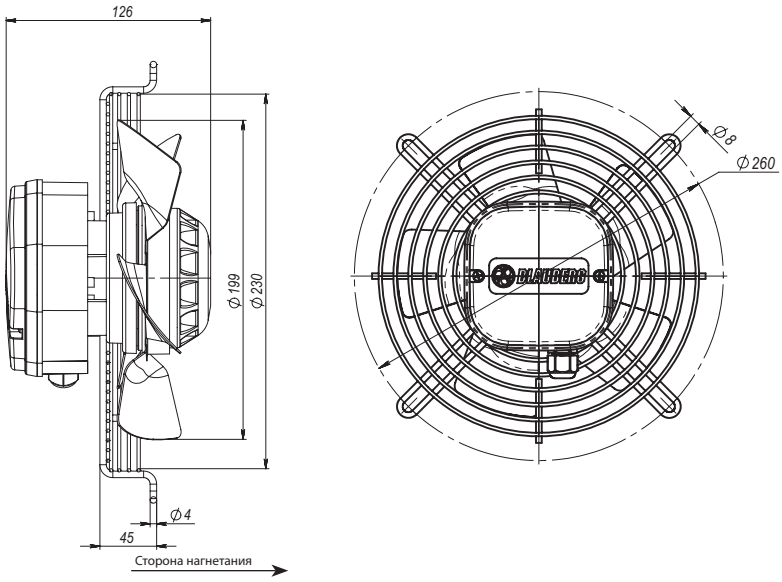

Кривые рабочих характеристик

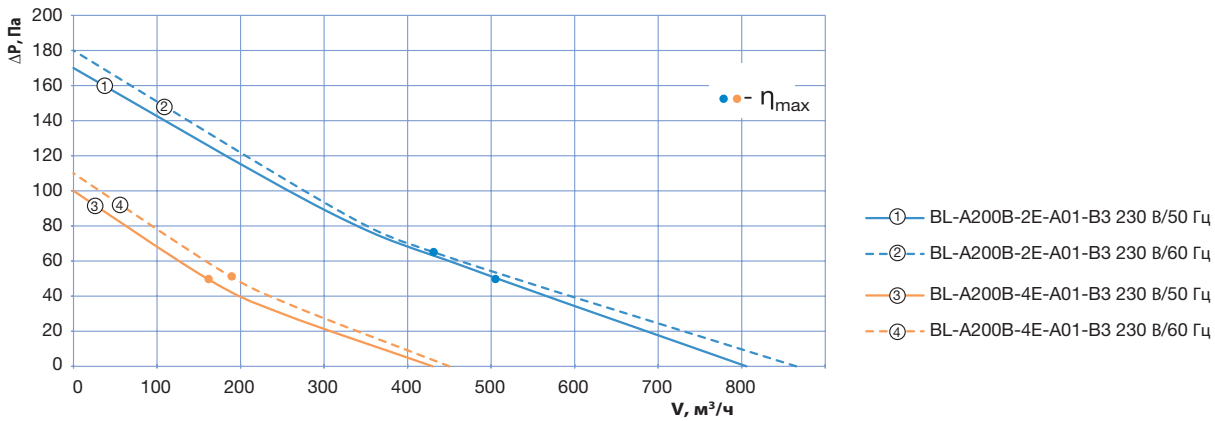

- Материал крыльчатки: стальная сварная крыльчатка с порошковой покраской
- Направление вращения: по часовой стрелке (со стороны ротора)
- Тип защиты: IP54
- Класс изоляции: B
- Режим работы: непрерывный (S1)
- Подшипник: подшипники качения
- Защита электродвигателя: встроеннный термопредохранитель с самовозвратом

CE

Технические характеристики

Тип	Ном. напр. перем. тока, В	Частота, Гц	Частота вращения, мин$^{-1}$	Входная мощность, Вт	Ток, А	Уровень звук. давл., дБ(А)	Допустимая темпер. окруж. среды, °C	Конден-сатор µF/VDB	Электр. соедине-ние
BL-A250B-2E-B01-B1	230	50	2435	120	0,5	60	-25...+40	2,5/450	A
		60	2605	150	0,7	62			
BL-A250B-4E-B01-B1	230	50	1400	50	0,25	53	-25...+40	2/450	A
		60	1600	55	0,3	54			

Габаритные размеры

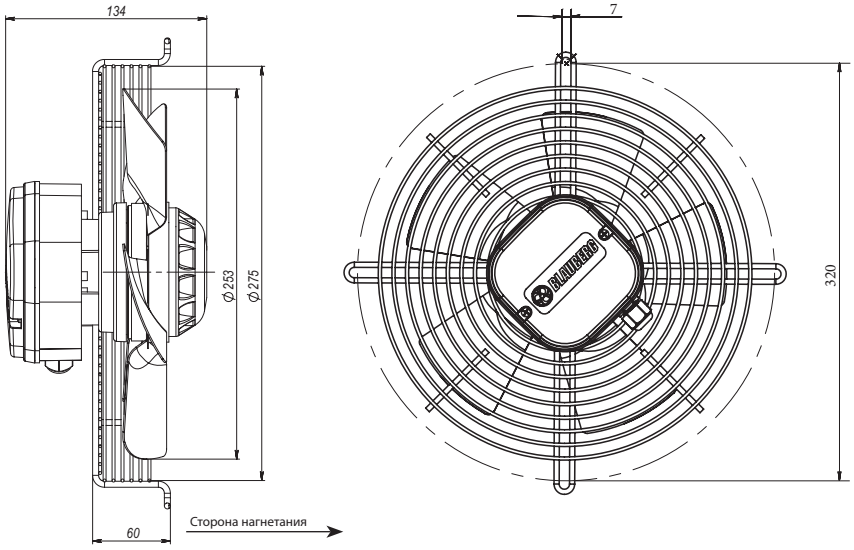

Кривые рабочих характеристик

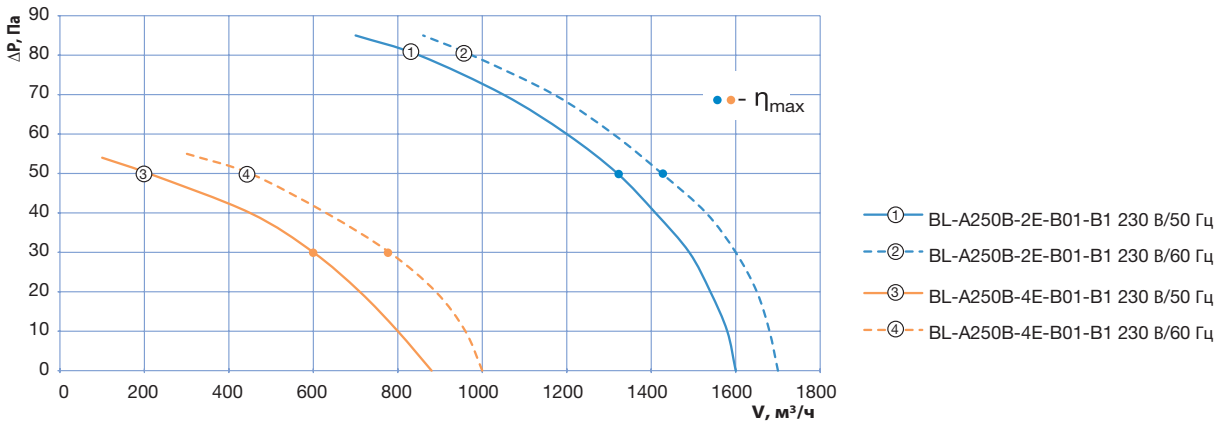

- Материал крыльчатки: стальная сварная крыльчатка с порошковой покраской
- Направление вращения: по часовой стрелке (со стороны ротора)
- Тип защиты: IP54
- Класс изоляции: B
- Режим работы: непрерывный (S1)
- Подшипник: подшипники качения
- Защита электродвигателя: встроеннный термопредохранитель с самовозвратом

CE

Технические характеристики

Тип	Ном. напр. перем. тока, В	Частота, Гц	Частота вращения, мин$^{-1}$	Входная мощность, Вт	Ток, А	Уровень звук. давл., дБ(А)	Допустимая темпер. окруж. среды, °C	Конден-сатор µF/VDB	Электр. соедине-ние
BL-A300B-2E-C01-B1	230	50	2500	125	0,55	58	-25...+40	4/450	A
		60	2700	155	0,7	60			
BL-A300B-4E-C01-B1	230	50	1350	90	0,42	54	-25...+40	3/450	A
		60	1600	115	0,51	59			

Габаритные размеры

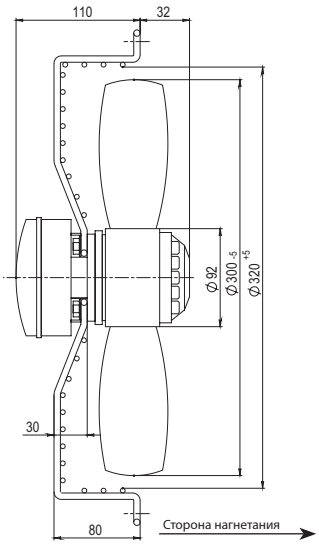

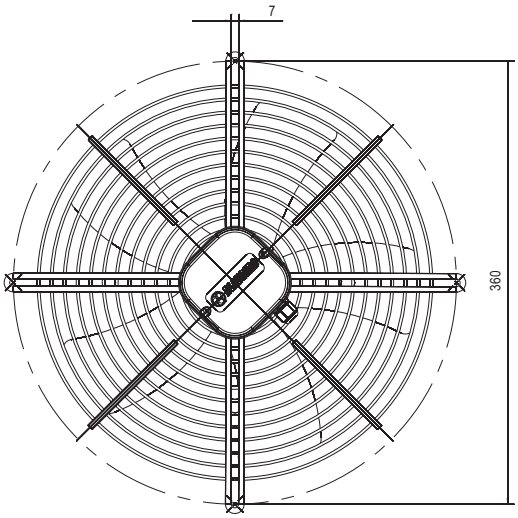

Кривые рабочих характеристик

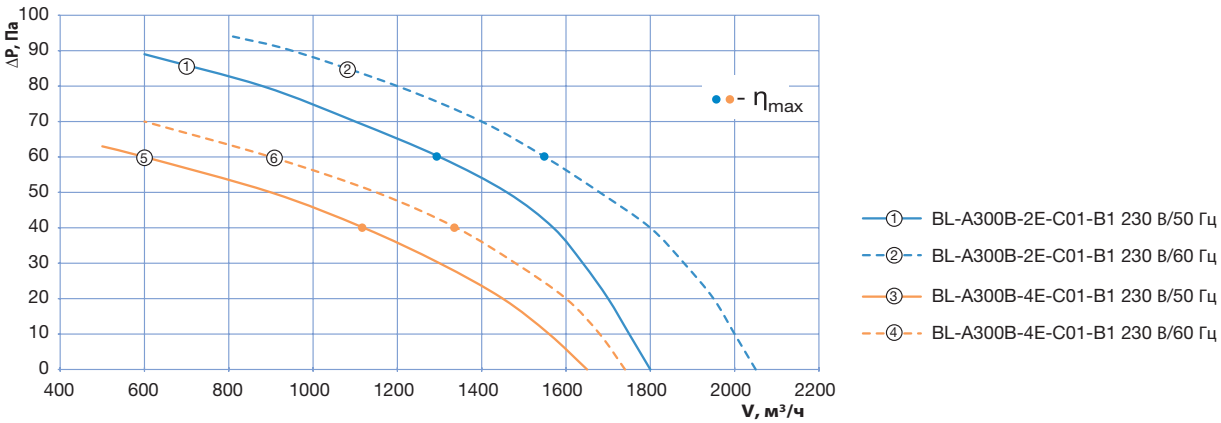

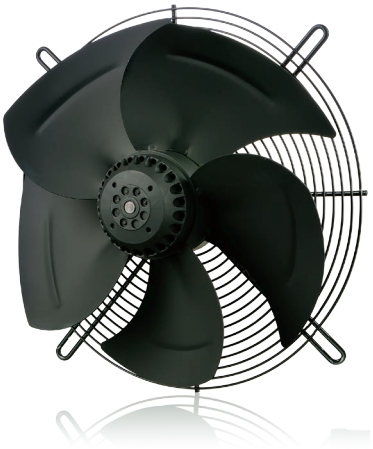

- Материал крыльчатки: стальная сварная крыльчатка с порошковой покраской
- Направление вращения: по часовой стрелке (со стороны ротора)
- Тип защиты: IP54
- Класс изоляции: F
- Режим работы: непрерывный (S1)
- Подшипник: подшипники качения
- Защита электродвигателя: встроеннный термопредохранитель с самовозвратом

CE

Технические характеристики

Тип	Ном. напр. перем. тока, В	Частота, Гц	Частота вращения, мин$^{-1}$	Входная мощность, Вт	Ток, А	Уровень звук. давл., дБ(А)	Допустимая темпер. окруж. среды, °C	Конден-сатор μF/VDB	Электр. соедине-ние
BL-A350B-4E-L01-B1	230	50	1350	135	0,6	58	-30...+60	4/450	A
		60	1500	190	0,83	60			
BL-A350B-6E-O01-B1	230	50	950	80	0,4	53	-30...+60	3/450	A
		60	1100	83	0,37	54			
BL-A350B-4D-L01-B1	400	50	1360	135	0,3	58	-30...+60	-	B
		60	1500	170	0,34	60			
BL-A350B-6D-L01-B1	400	50	920	70	0,22	53	-30...+60	-	B
		60	1070	80	0,2	54			

Габаритные размеры

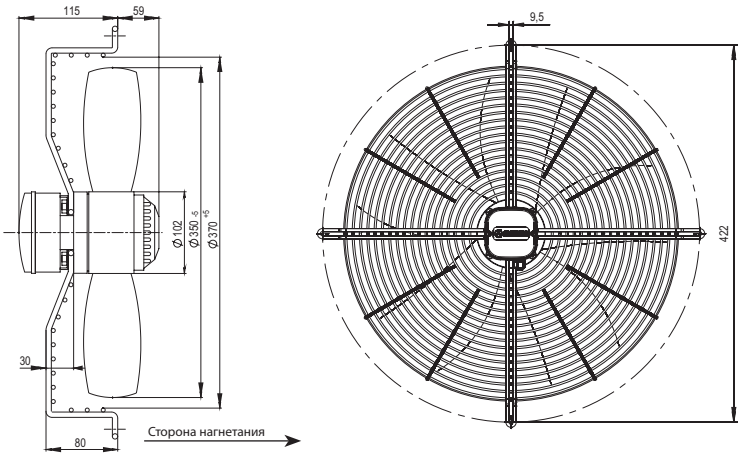

Кривые рабочих характеристик

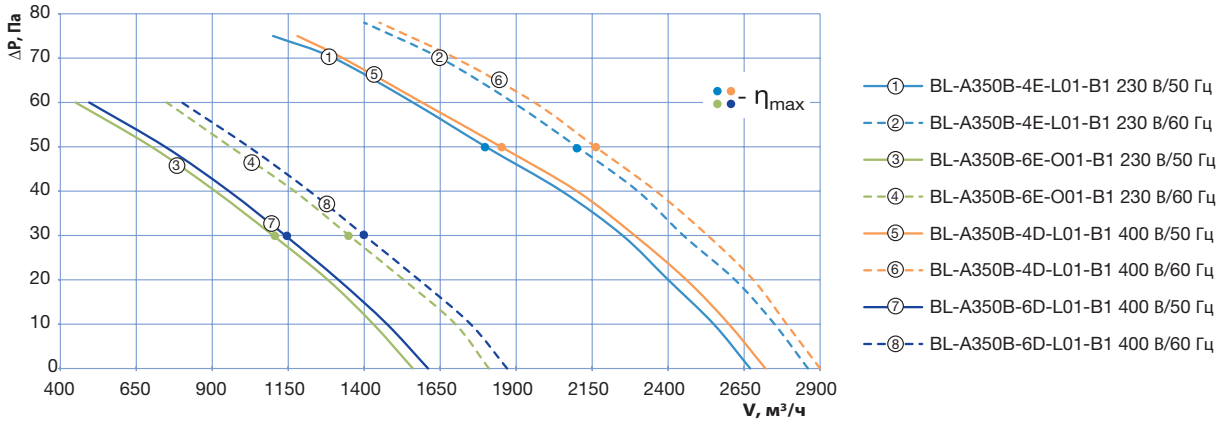

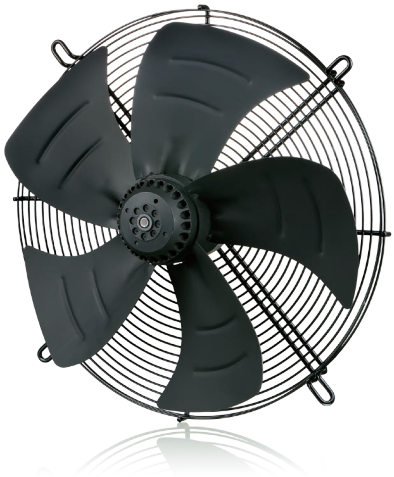

- Материал крыльчатки: стальная сварная крыльчатка с порошковой покраской
- Направление вращения: по часовой стрелке (со стороны ротора)
- Тип защиты: IP54
- Класс изоляции: F
- Режим работы: непрерывный (S1)
- Подшипник: подшипники качения
- Защита электродвигателя: встроеннный термопредохранитель с самовозвратом

CE

Технические характеристики

Тип	Ном. напр. перем. тока, В	Частота, Гц	Частота вращения, мин$^{-1}$	Входная мощность, Вт	Ток, А	Уровень звук. давл., дБ(А)	Допустимая темпер. окруж. среды, °С	Конден-сатор μF/VDB	Электр. соедине-ние
BL-A400B-4E-M01-B1	230	50	1350	190	0,9	60	-30...+60	6/450	A
		60	1580	270	1,22	62			
BL-A400B-6E-P01-B1	230	50	950	120	0,55	55	-30...+60	4/450	A
		60	1100	130	0,57	57			
BL-A400B-4D-M01-B1	400	50	1370	190	0,5	60	-30...+60	-	B
		60	1620	245	0,47	62			
BL-A400B-6D-M01-B1	400	50	930	110	0,31	55	-30...+60	-	B
		60	1050	135	0,3	57			

Габаритные размеры

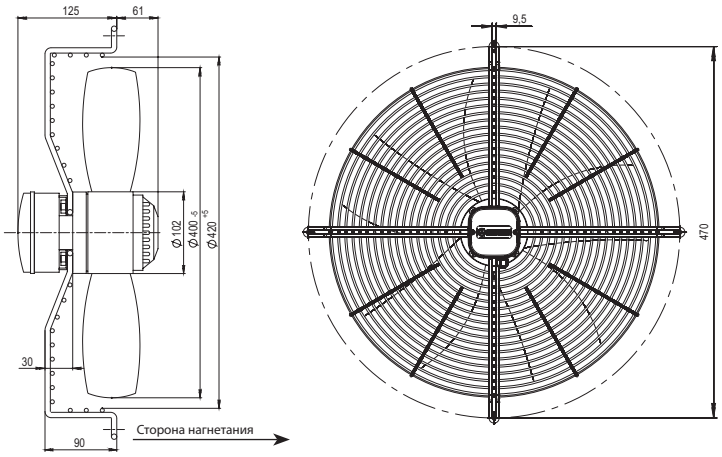

Кривые рабочих характеристик

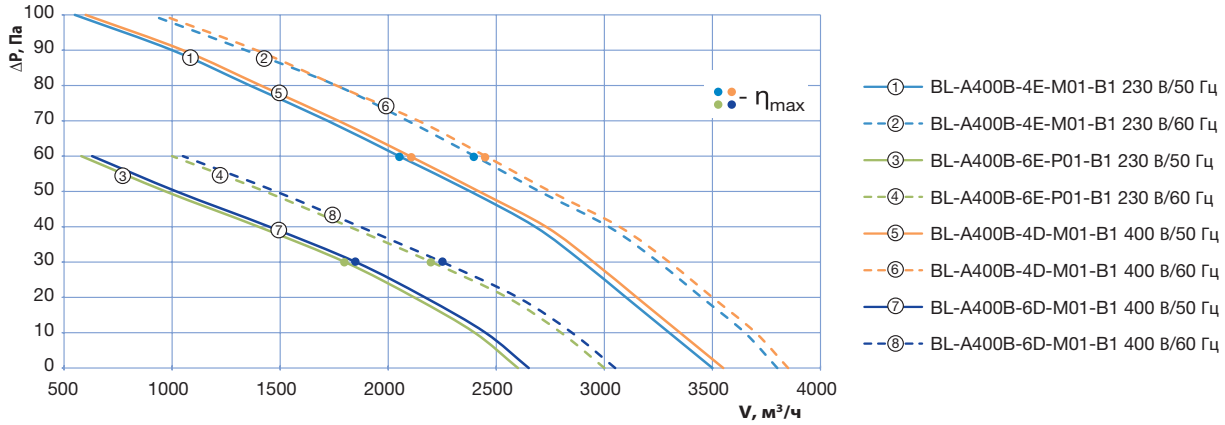

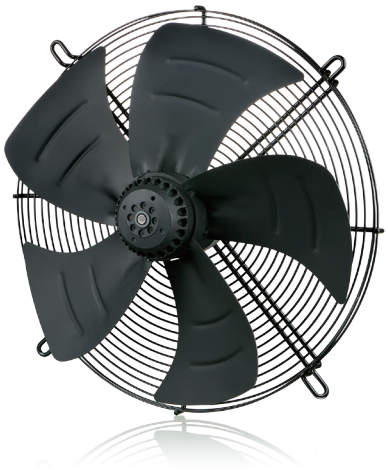

- Материал крыльчатки: стальная сварная крыльчатка с порошковой покраской
- Направление вращения: по часовой стрелке (со стороны ротора)
- Тип защиты: IP54
- Класс изоляции: F
- Режим работы: непрерывный (S1)
- Подшипник: подшипники качения
- Защита электродвигателя: встроеннный термопредохранитель с самовозвратом

CE

Технические характеристики

Тип	Ном. напр. перем. тока, В	Частота, Гц	Частота вращения, мин$^{-1}$	Входная мощность, Вт	Ток, А	Уровень звук. давл., дБ(А)	Допустимая темпер. окруж. среды, °С	Конден-сатор μF/VDB	Электр. соедине-ние
BL-A450B-4E-N01-B1	230	50	1350	230	1,1	62	-30...+60	7/450	A
		60	1600	330	1,5	64			
BL-A450B-6E-Q01-B1	230	50	920	135	0,65	56	-30...+60	6/450	A
		60	920	175	0,8	58			
BL-A450B-4D-N01-B1	400	50	1380	230	0,65	62	-30...+60	-	B
		60	1610	335	0,6	64			
BL-A450B-6D-N01-B1	400	50	910	120	0,33	56	-30...+60	-	B
		60	1030	145	0,34	58			

Габаритные размеры

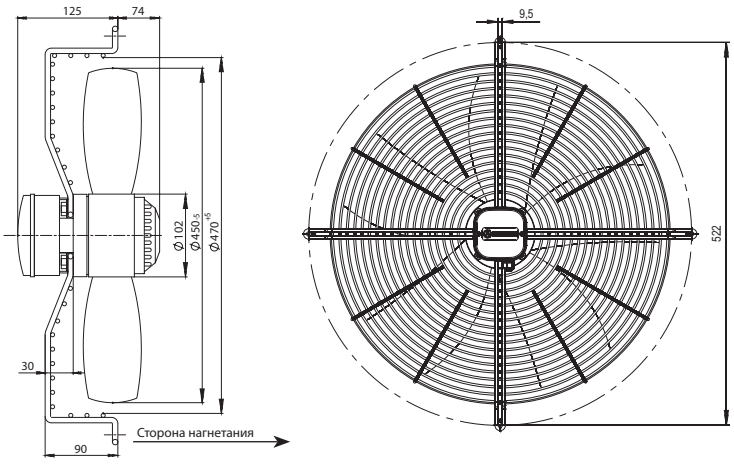

Кривые рабочих характеристик

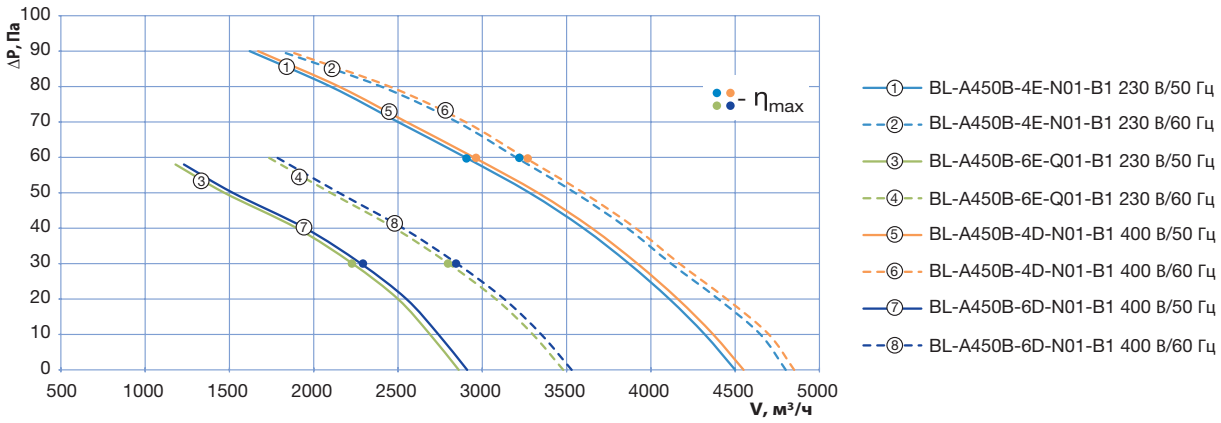

- Материал крыльчатки: стальная сварная крыльчатка с порошковой покраской
- Направление вращения: по часовой стрелке (со стороны ротора)
- Тип защиты: IP54
- Класс изоляции: F
- Режим работы: непрерывный (S1)
- Подшипник: подшипники качения
- Защита электродвигателя: встроеннный термопредохранитель с самовозвратом

CE

Технические характеристики

Тип	Ном. напр. перем. тока, В	Частота, Гц	Частота вращения, мин$^{-1}$	Входная мощность, Вт	Ток, А	Уровень звук. давл., дБ(А)	Допустимая темпер. окруж. среды, °С	Конден-сатор µF/VDB	Электр. соедине-ние
BL-A500B-4E-R01-B1	230	50	1320	420	2	69	-30...+60	10,0/450	A
		60	1450	500	2,5	70			
BL-A500B-6E-R01-B1	230	50	920	220	1,1	66	-30...+60	4,0/450	A
		60	1020	305	1,38	68			
BL-A500B-4D-R01-B1	400	50	1350	420	0,95	69	-30...+60	-	B
		60	1500	500	0,9	70			
BL-A500B-6D-R01-B1	400	50	920	220	0,62	66	-30...+60	-	B
		60	1100	275	0,6	68			

Габаритные размеры

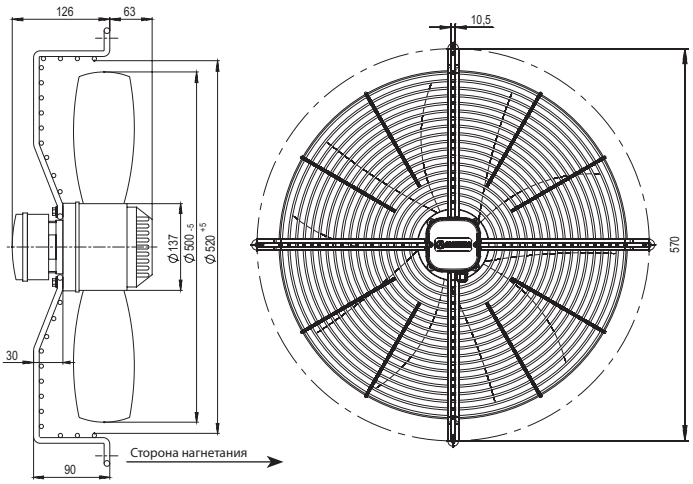

Кривые рабочих характеристик

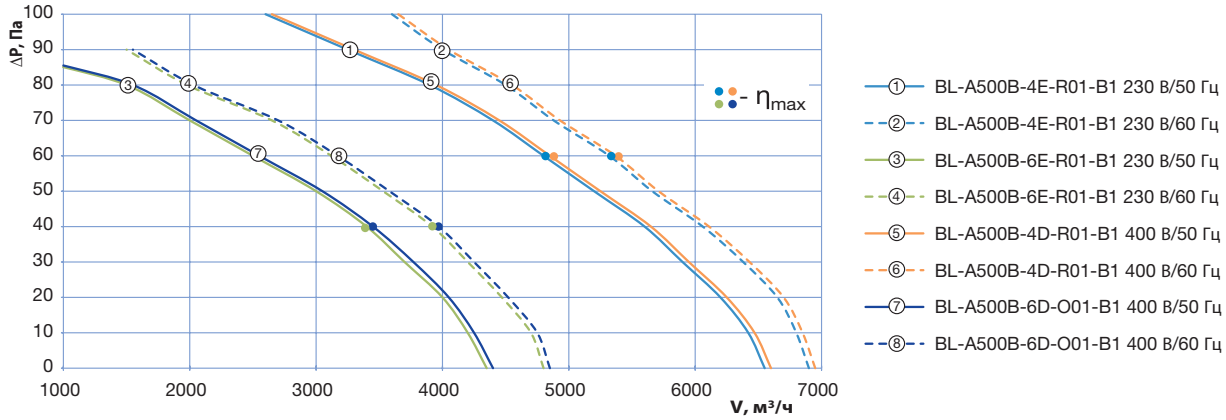

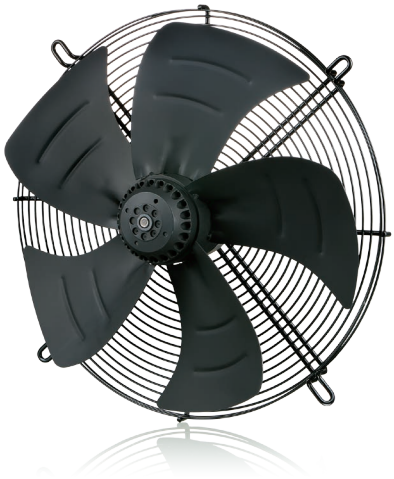

- Материал крыльчатки: стальная сварная крыльчатка с порошковой покраской
- Направление вращения: по часовой стрелке (со стороны ротора)
- Тип защиты: IP54
- Класс изоляции: F
- Режим работы: непрерывный (S1)
- Подшипник: подшипники качения
- Защита электродвигателя: встроеннный термопредохранитель с самовозвратом

CE

Технические характеристики

Тип	Ном. напр. перем. тока, В	Частота, Гц	Частота вращения, мин$^{-1}$	Входная мощность, Вт	Ток, А	Уровень звук. давл., дБ(А)	Допустимая темпер. окруж. среды, °С	Конден-сатор μF/VDB	Электр. соедине-ние
BL-A550B-4E-R01-B1	230	50	1320	550	2,5	73	-30...+60	12/450	A
		60	1400	725	3,3	74			
BL-A550B-6E-R01-B1	230	50	910	320	1,5	62	-30...+60	10/450	A
		60	1060	465	2,15	69			
BL-A550B-4D-R01-B1	400	50	1330	550	1,1	73	-30...+60	-	B
		60	1540	725	1,4	74			
BL-A550B-6D-R01-B1	400	50	910	320	0,95	65	-30...+60	-	B
		60	1090	440	1	69			

Габаритные размеры

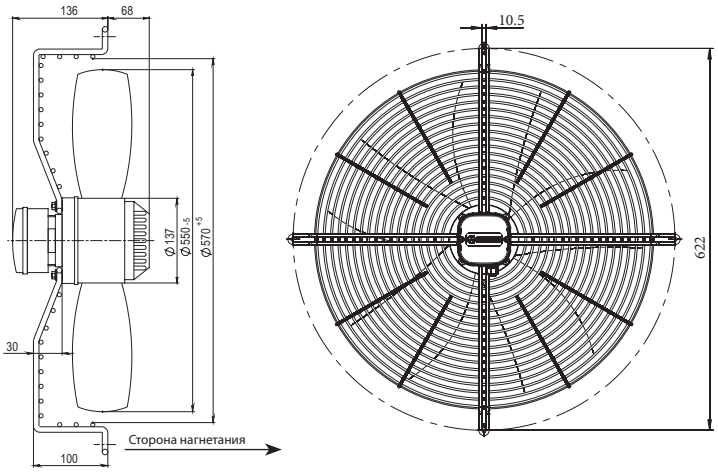

Кривые рабочих характеристик

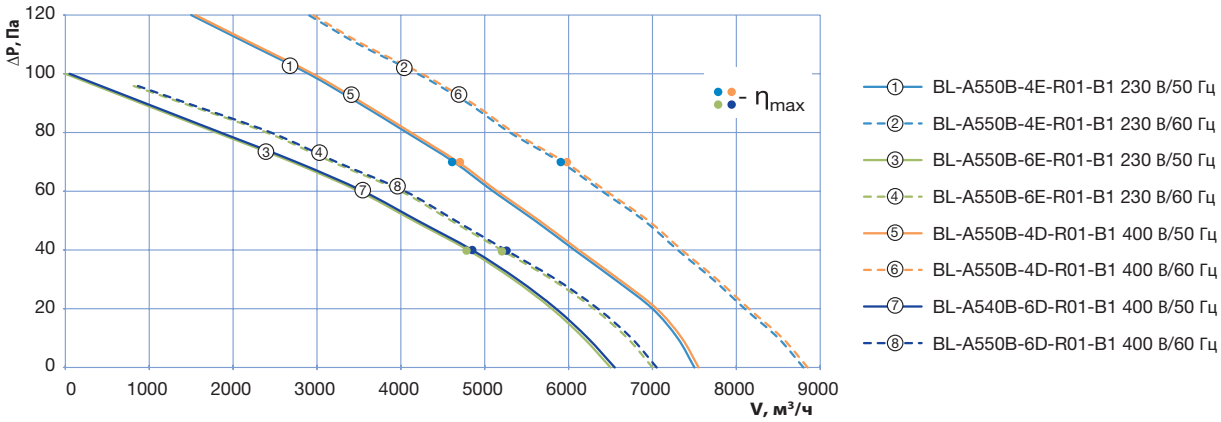

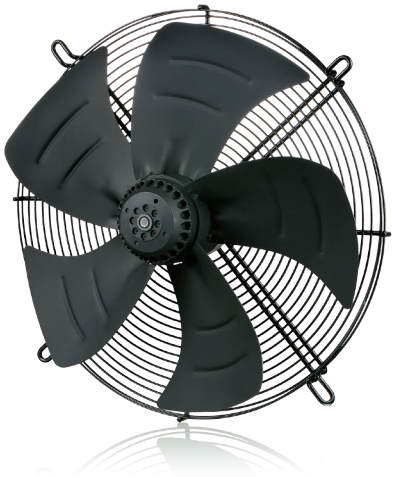

- Материал крыльчатки: стальная сварная крыльчатка с порошковой покраской
- Направление вращения: по часовой стрелке (со стороны ротора)
- Тип защиты: IP54
- Класс изоляции: F
- Режим работы: непрерывный (S1)
- Подшипник: подшипники качения
- Защита электродвигателя: встроеннный термопредохранитель с самовозвратом

CE

Технические характеристики

Тип	Ном. напр. перем. тока, В	Частота, Гц	Частота вращения, мин$^{-1}$	Входная мощность, Вт	Ток, А	Уровень звук. давл., дБ(А)	Допустимая темпер. окруж. среды, °C	Конден-сатор μF/VDB	Электр. соедине-ние
BL-A600B-4E-S01-B1	230	50	1380	800	3,8	73	-30...+60	16/450	A
		60	1640	920	4,2	75			
BL-A600B-6E-S01-B1	230	50	910	500	2,4	69	-30...+60	12/450	A
		60	1080	640	2,94	70			
BL-A600B-4D-S01-B1	400	50	1350	800	1,5	73	-30...+60	-	B
		60	1550	1000	2	75			
BL-A600B-6D-S01-B1	400	50	920	500	1,5	69	-30...+60	-	B
		60	1070	575	1,5	70			

Габаритные размеры

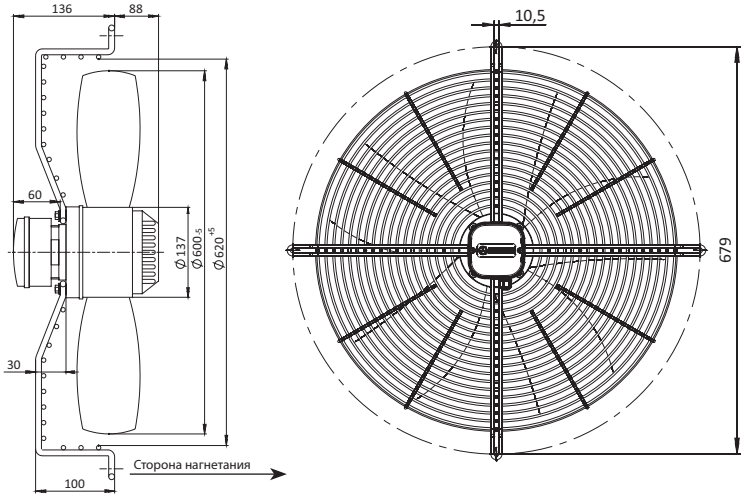

Кривые рабочих характеристик

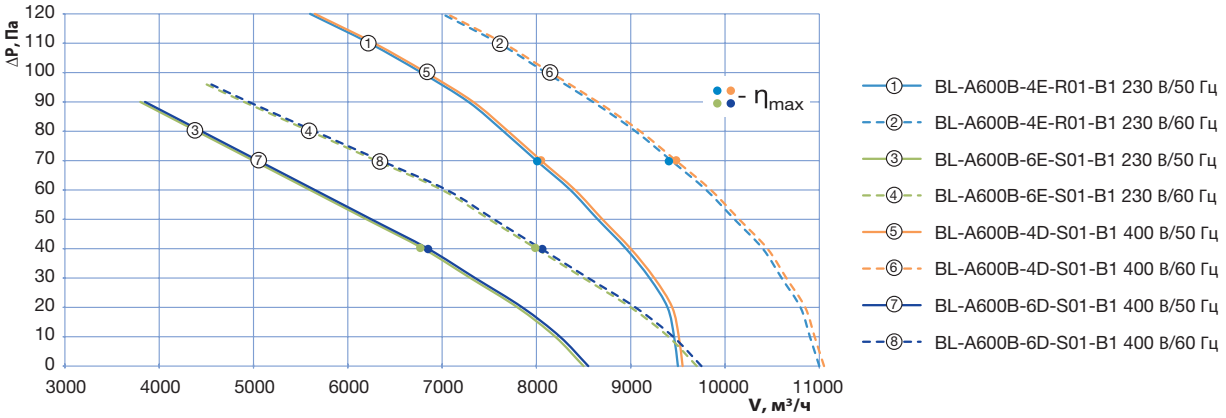

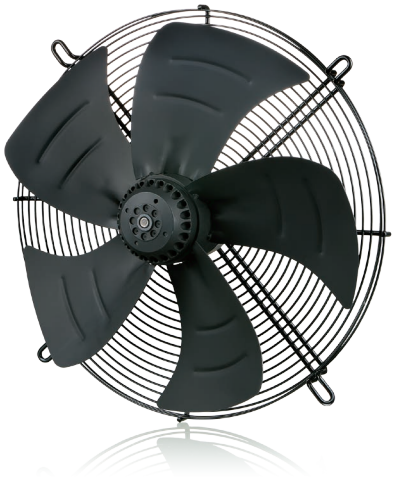

- Материал крыльчатки: стальная сварная крыльчатка с порошковой покраской
- Направление вращения: по часовой стрелке (со стороны ротора)
- Тип защиты: IP54
- Класс изоляции: F
- Режим работы: непрерывный (S1)
- Подшипник: подшипники качения
- Защита электродвигателя: встроеннный термопредохранитель с самовозвратом

CE

Технические характеристики

Тип	Ном. напр. перем. тока, В	Частота, Гц	Частота вращения, мин$^{-1}$	Входная мощность, Вт	Ток, А	Уровень звук. давл., дБ(А)	Допустимая темпер. окруж. среды, °С	Конден-сатор μF/VDB	Электр. соедине-ние
BL-A630B-4E-S01-B1	230	50	1360	800	3,7	74	-30...+60	16/450	A
		60	1500	1150	5,3	75			
BL-A630B-6E-S01-B1	230	50	900	520	2,5	67	-30...+60	12/450	A
		60	1050	705	3,25	71			
BL-A630B-4D-S01-B1	400	50	1350	850	1,6	74	-30...+60	-	B
		60	1540	1010	1,8	75			
BL-A630B-6D-Q01-B1	400	50	900	550	1,4	70	-30...+60	-	B
		60	1060	740	1,56	71			

Габаритные размеры

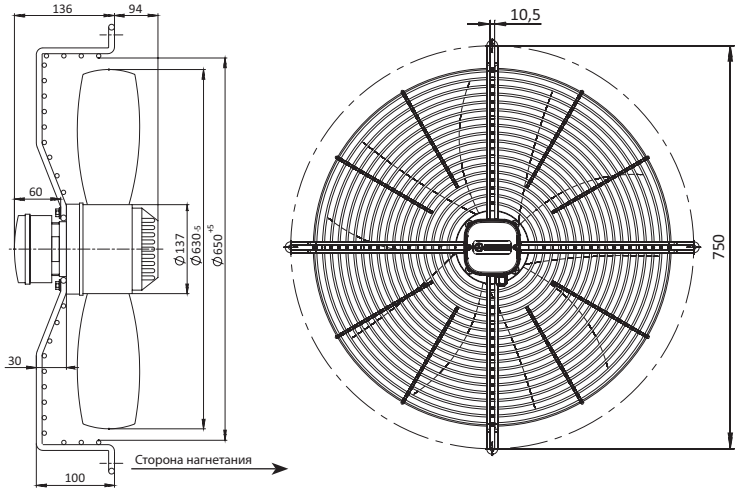

Кривые рабочих характеристик

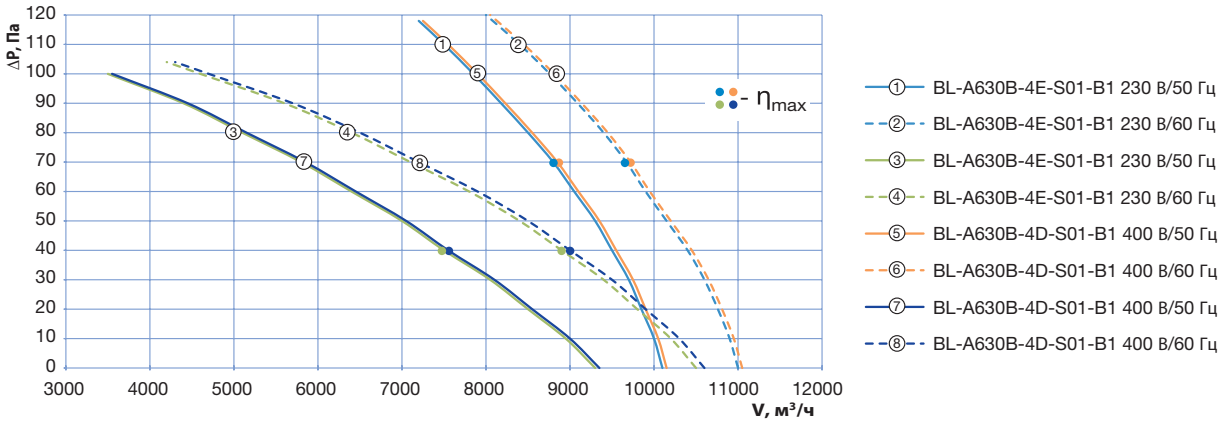

Центробежные вентиляторы с назад загнутыми лопатками

AC

EC

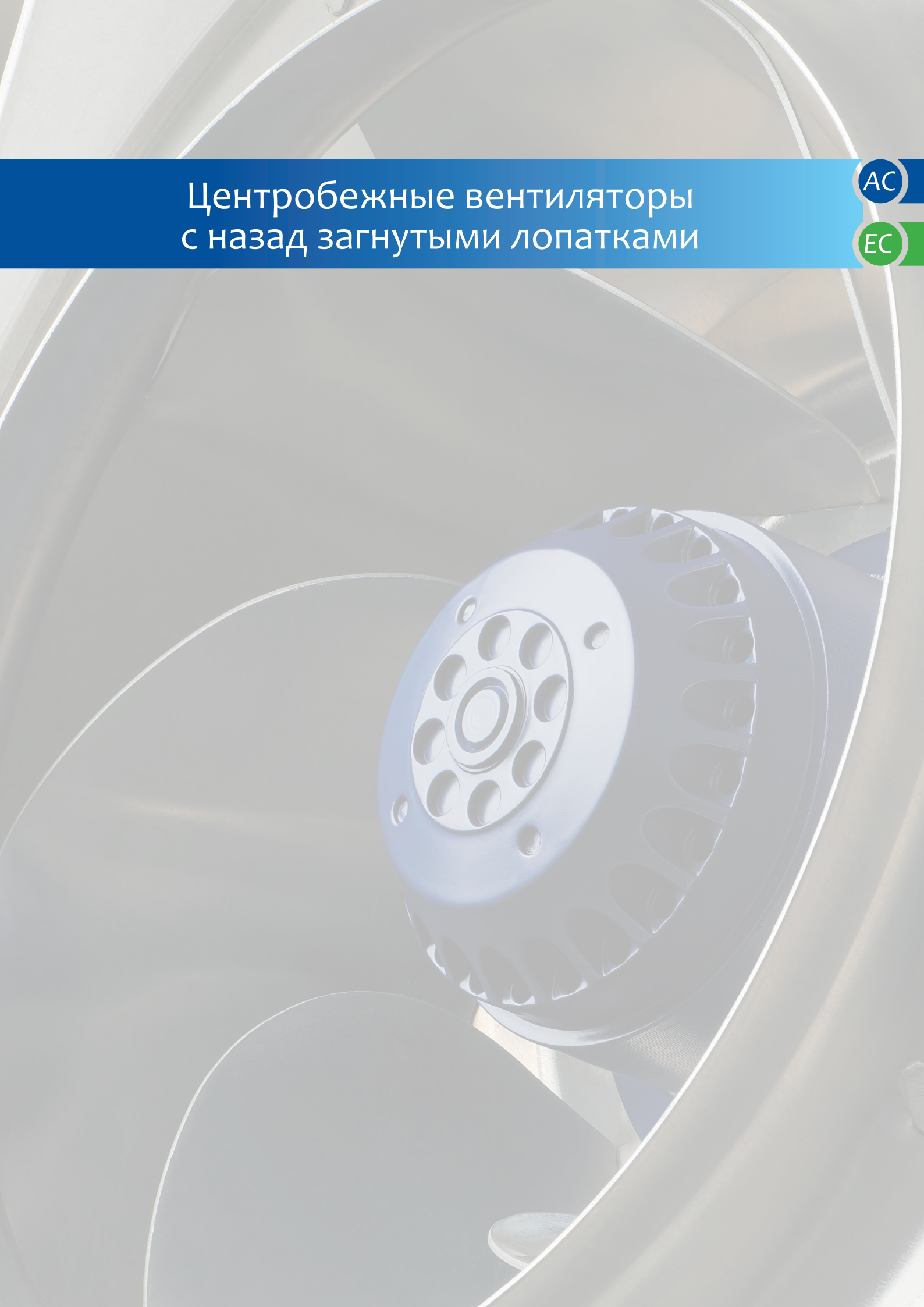

AC центробежный вентилятор
(крыльчатка с назад загнутыми лопатками ø 190 мм)

BLAUBERG Motoren

- Материал крыльчатки: полиамид + 20 % стекловолокно
- Направление вращения: по часовой стрелке (со стороны ротора)
- Тип защиты: IP44
- Класс изоляции: B
- Режим работы: непрерывный (S1)
- Подшипник: подшипники качения
- Защита электродвигателя: встроеннный термопредохранитель с самовозвратом

CE

Технические характеристики

Тип	Ном. напр. перем. тока, В	Частота, Гц	Частота вращения, мин$^{-1}$	Макс. входная мощность, Вт	Макс. ток, А	Уровень звук. давл., дБ(А)	Допустимая темпер. окруж. среды, °C	Конденсатор µF/VDB	Электр. соедине-ние
BL-B190A-2E-A01-01	230	50	2435	66	0,3	62	-25...+50	1,5/450	A
		60	2605	82	0,36	64			

Габаритные размеры

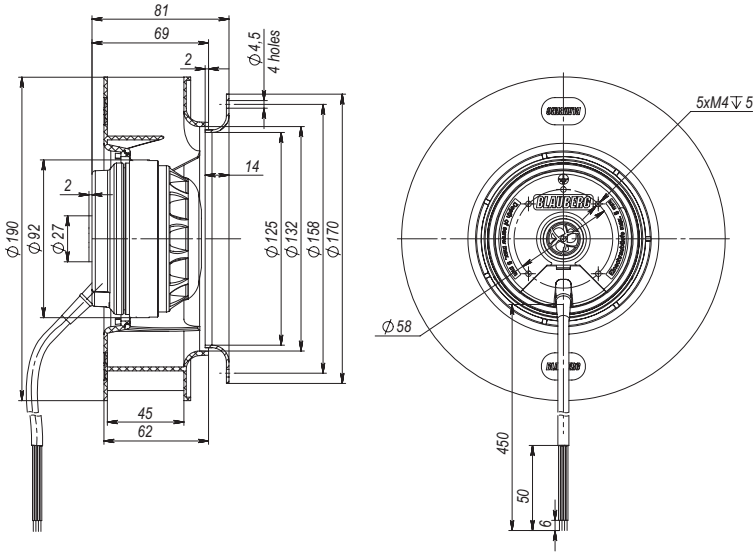

Кривые рабочих характеристик

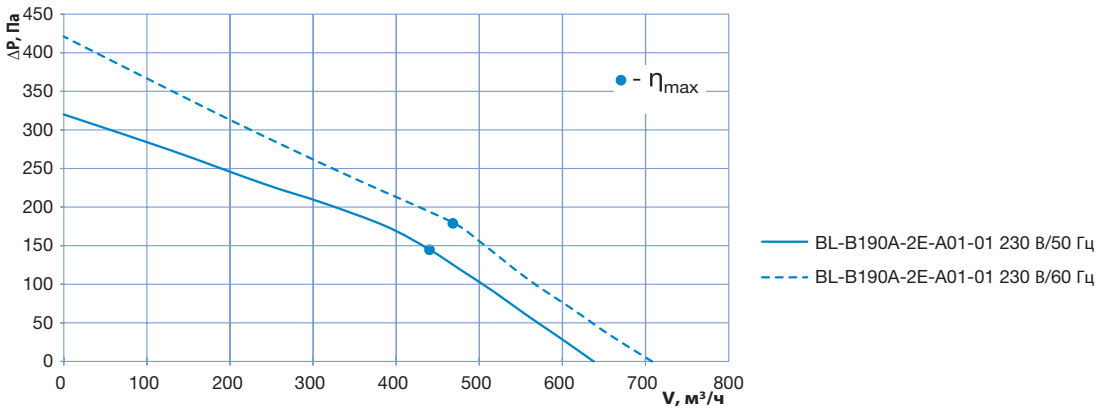

- Материал крыльчатки: полиамид + 20 % стекловолокно
- Направление вращения: по часовой стрелке (со стороны ротора)
- Тип защиты: IP44
- Класс изоляции: B
- Режим работы: непрерывный (S1)
- Подшипник: подшипники качения
- Защита электродвигателя: встроеннный термопредохранитель с самовозвратом

CE

Технические характеристики

Тип	Ном. напр. перем. тока, В	Частота, Гц	Частота вращения, мин$^{-1}$	Макс. входная мощность, Вт	Макс. ток, А	Уровень звук. давл., дБ(А)	Допустимая темпер. окруж. среды, °C	Конденсатор µF/VDB	Электр. соедине-ние
BL-B190A-2E-A02-01	230	50	2340	62	0,29	62	-25...+50	1,5/450	A
		60	2440	72	0,32	64			

Габаритные размеры

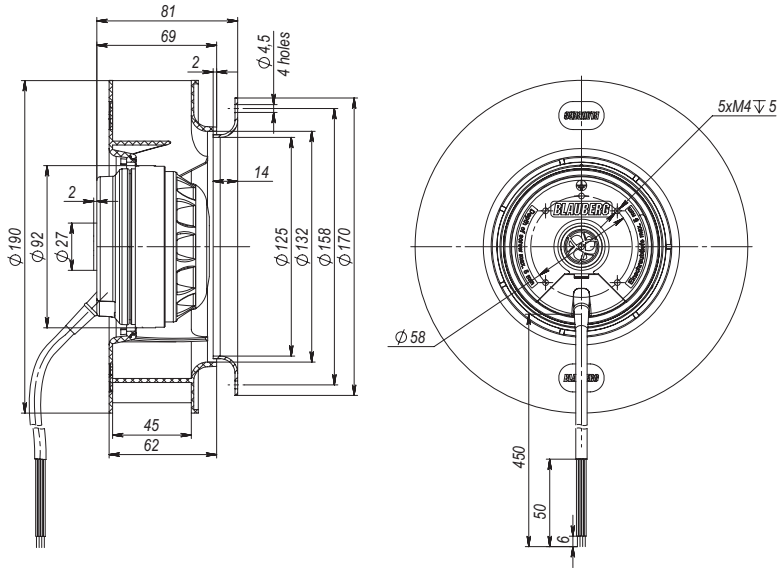

Кривые рабочих характеристик

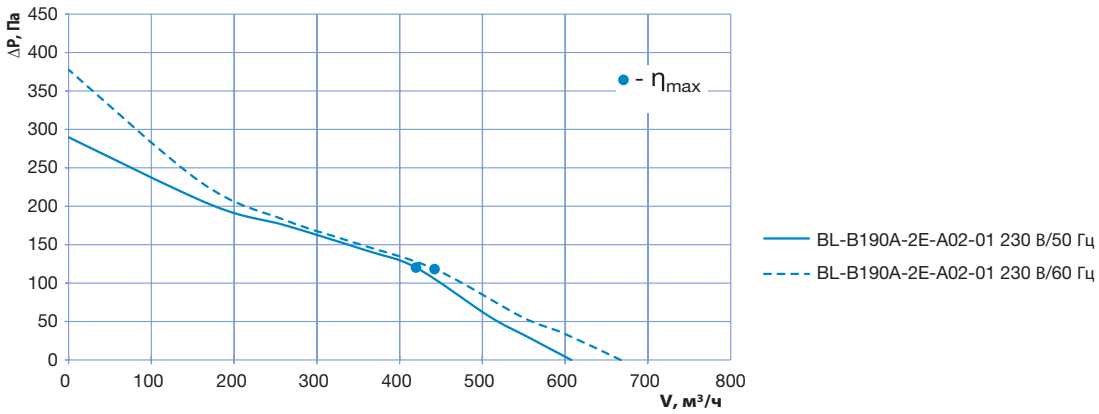

AC центробежный вентилятор
(крыльчатка с назад загнутыми лопатками ø 190 мм)

BLAUBERG Motoren

- Материал крыльчатки: полиамид + 20 % стекловолокно
- Направление вращения: по часовой стрелке (со стороны ротора)
- Тип защиты: IP44
- Класс изоляции: B
- Режим работы: непрерывный (S1)
- Подшипник: подшипники качения
- Защита электродвигателя: встроеннный термопредохранитель с самовозвратом

CE

Технические характеристики

Тип	Ном. напр. перем. тока, В	Частота, Гц	Частота вращения, мин$^{-1}$	Макс. входная мощность, Вт	Макс. ток, А	Уровень звук. давл., дБ(А)	Допустимая темпер. окруж. среды, °C	Конденсатор µF/VDB	Электр. соедине-ние
BL-B190C-2E-A01-01	230	50	2508	65	0,29	62	-25...+50	1,5/450	A
		60	2690	80	0,35	64			

Габаритные размеры

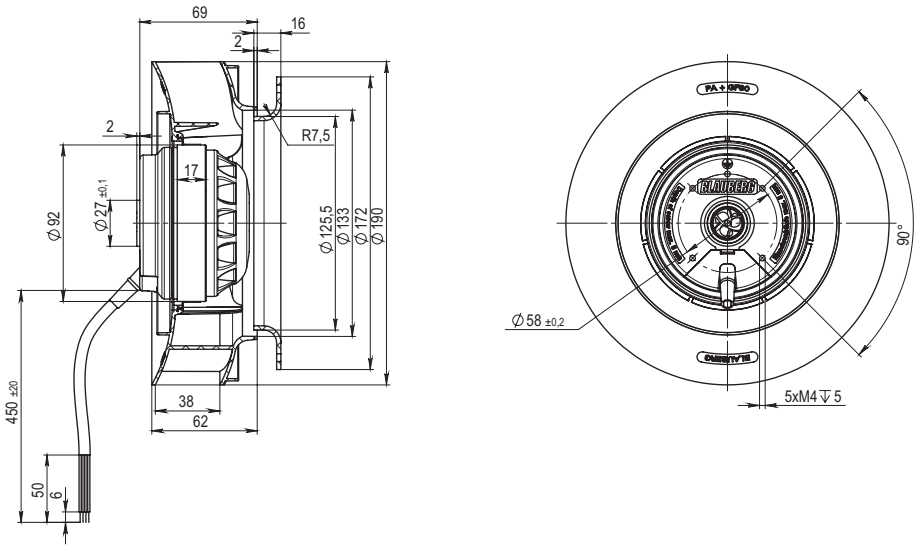

Кривые рабочих характеристик

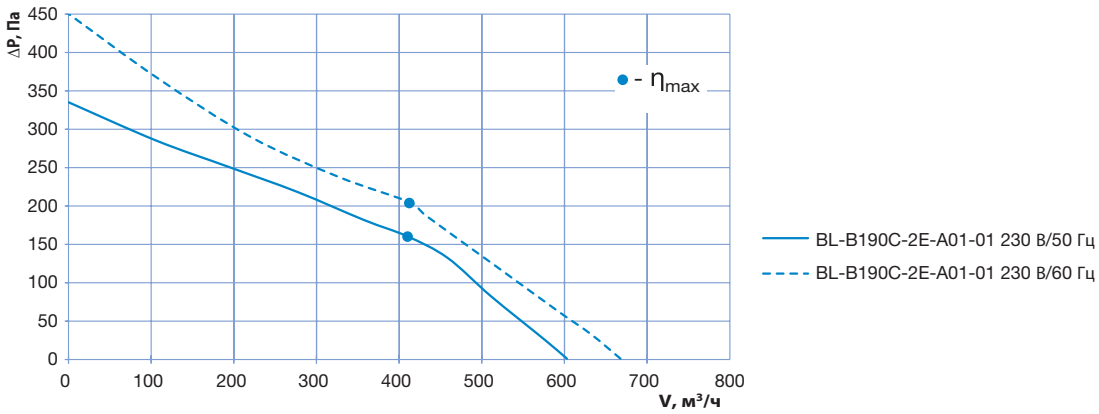

- Материал крыльчатки: полиамид + 20 % стекловолокно
- Направление вращения: по часовой стрелке (со стороны ротора)
- Тип защиты: IP44
- Класс изоляции: B
- Режим работы: непрерывный (S1)
- Подшипник: подшипники качения
- Защита электродвигателя: встроеннный термопредохранитель с самовозвратом

CE

Технические характеристики

Тип	Ном. напр. перем. тока, В	Частота, Гц	Частота вращения, мин$^{-1}$	Макс. входная мощность, Вт	Макс. ток, А	Уровень звук. давл., дБ(А)	Допустимая темпер. окруж. среды, °C	Конден-сатор µF/VDB	Электр. соединение
BL-B220B-2E-A01-01	230	50	2115	97	0,43	69	-25...+50	2/450	A
		60	2145	111	0,48	70			
BL-B220B-2E-B01-01	230	50	2320	110	0,5	70	-25...+50	2/450	A
		60	2300	135	0,59	71			

Габаритные размеры

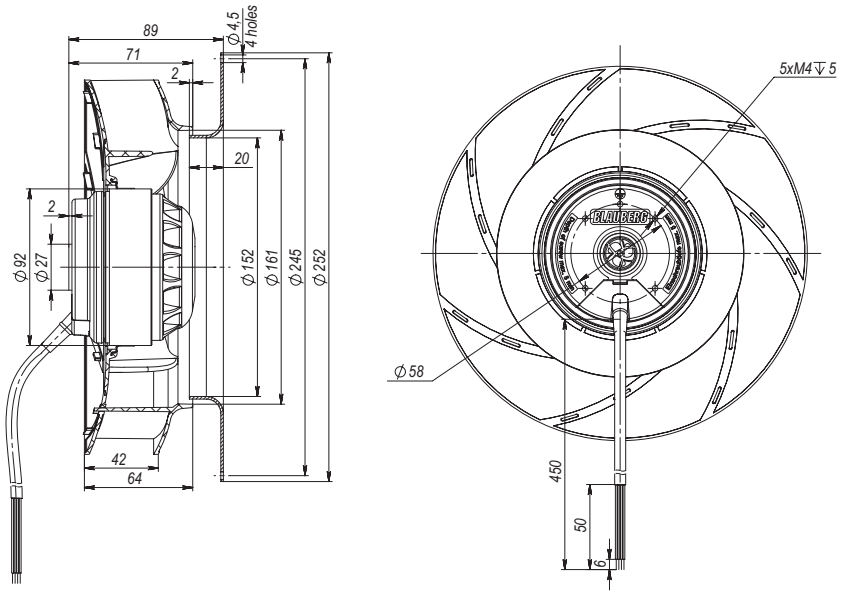

Кривые рабочих характеристик

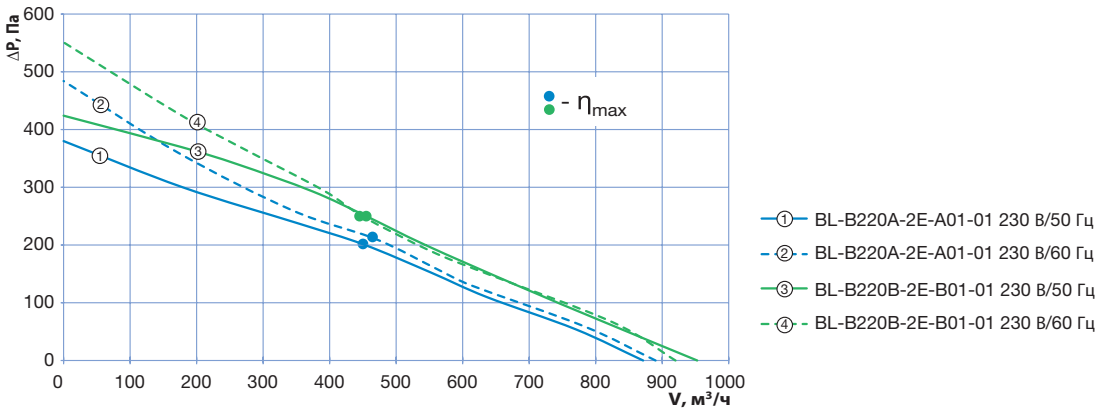

AC центробежный вентилятор
(крыльчатка с назад загнутыми лопатками ø 225 мм)

BLAUBERG Motoren

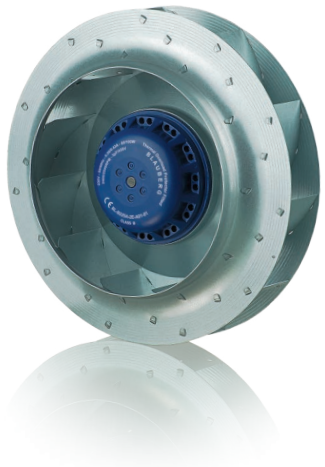

- Материал крыльчатки: оцинкованная сталь
- Направление вращения: по часовой стрелке (со стороны ротора)
- Тип защиты: IP44
- Класс изоляции: B
- Режим работы: непрерывный (S1)
- Подшипник: подшипники качения
- Защита электродвигателя: встроеннный термопредохранитель с самовозвратом

CE

Технические характеристики

Тип	Ном. напр. перем. тока, В	Частота, Гц	Частота вращения, мин$^{-1}$	Макс. входная мощность, Вт	Макс. ток, А	Уровень звук. давл., дБ(А)	Допустимая темпер. окруж. среды, °C	Конденсатор µF/VDB	Электр. соединение
BL-B225A-2E-A01-01	230	50	2150	92	0,41	70	-25...+50	2/450	A
		60	2100	109	0,48	71			
BL-B225A-2E-C01-01	230	50	2545	108	0,49	74	-25...+50	3,5/450	A
		60	2620	150	0,66	76			

Габаритные размеры

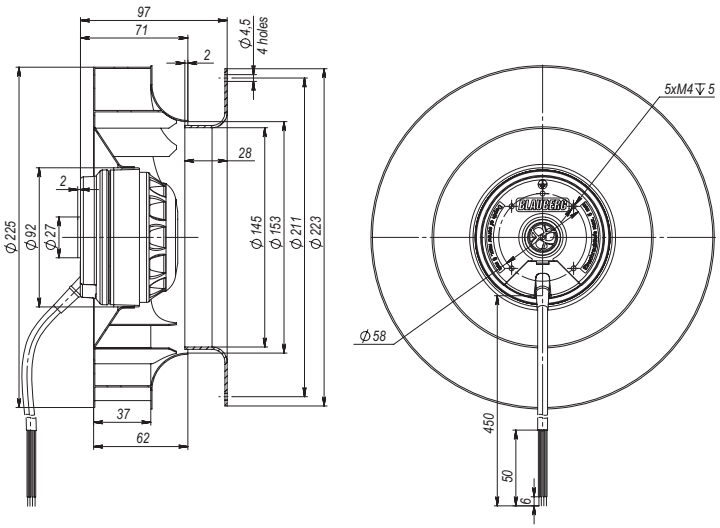

Кривые рабочих характеристик

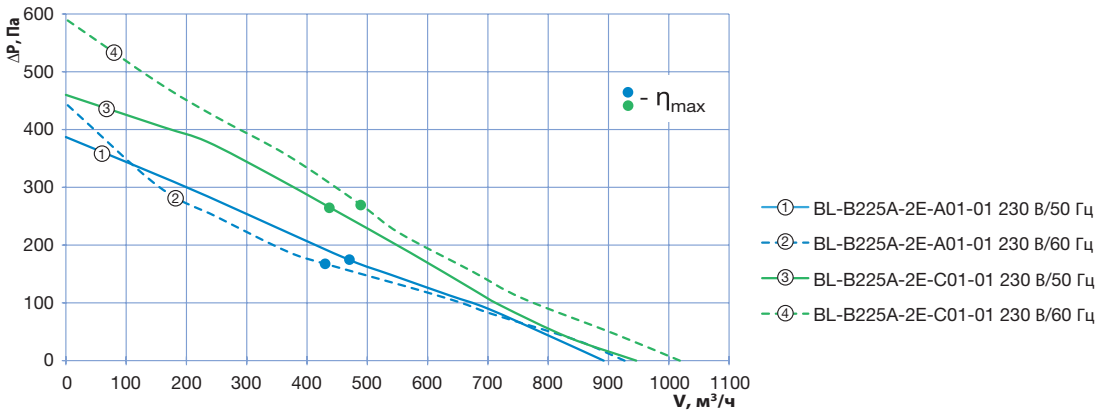

- Материал крыльчатки: полиамид + 20 % стекловолокно
- Направление вращения: по часовой стрелке (со стороны ротора)
- Тип защиты: IP44
- Класс изоляции: B
- Режим работы: непрерывный (S1)
- Подшипник: подшипники качения
- Защита электродвигателя: встроеннный термопредохранитель с самовозвратом

CE

Технические характеристики

Тип	Ном. напр. перем. тока, В	Частота, Гц	Частота вращения, мин$^{-1}$	Макс. входная мощность, Вт	Макс. ток, А	Уровень звук. давл., дБ(А)	Допустимая темпер. окруж. среды, °C	Конденсатор µF/VDB	Электр. соединение
BL-B225B-2E-C01-01	230	50	2495	140	0,62	69	-25...+50	4/450	A
		60	2655	185	0,81	71	-25...+50	4/450	

Габаритные размеры

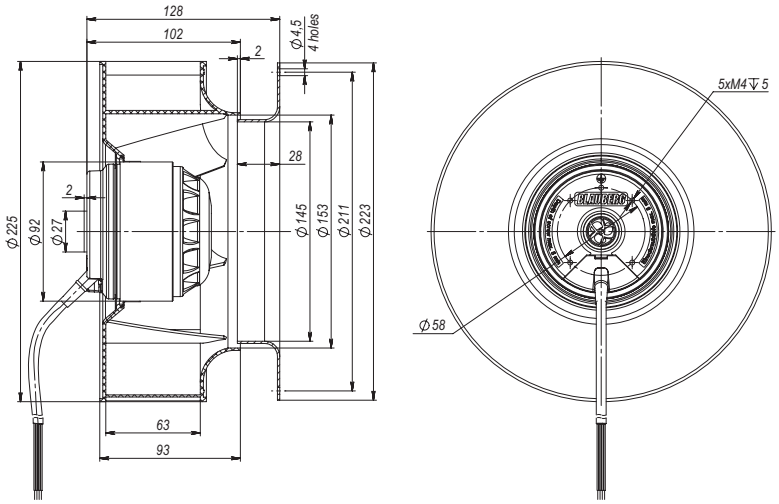

Кривые рабочих характеристик

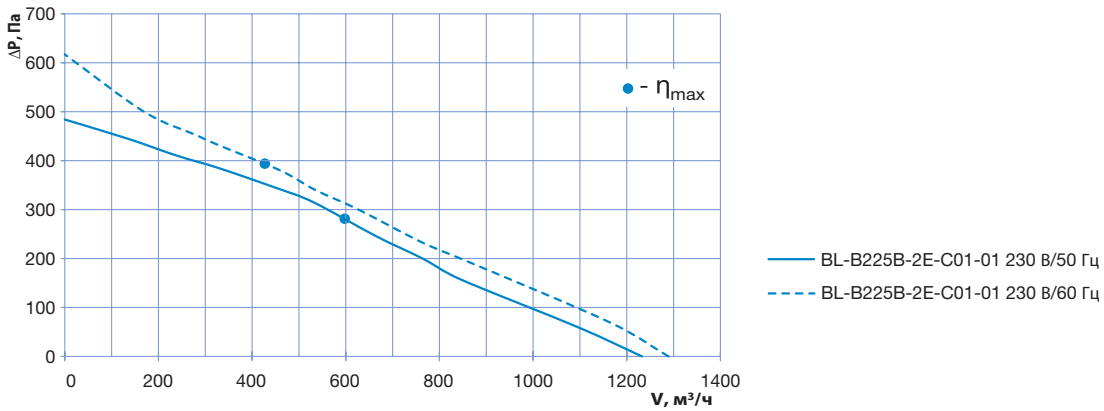

AC центробежный вентилятор
(крыльчатка с назад загнутыми лопатками ø 225 мм)

BLAUBERG Motoren

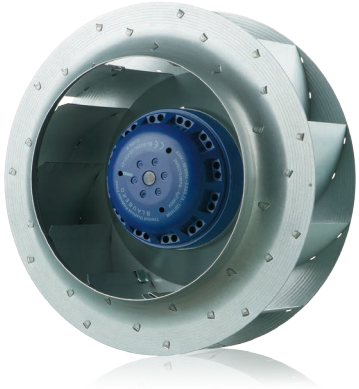

- Материал крыльчатки: оцинкованная сталь
- Направление вращения: по часовой стрелке (со стороны ротора)
- Тип защиты: IP44
- Класс изоляции: B
- Режим работы: непрерывный (S1)
- Подшипник: подшипники качения
- Защита электродвигателя: встроеннный термопредохранитель с самовозвратом

CE

Технические характеристики

Тип	Ном. напр. перем. тока, В	Частота, Гц	Частота вращения, мин$^{-1}$	Макс. входная мощность, Вт	Макс. ток, А	Уровень звук. давл., дБ(А)	Допустимая темпер. окруж. среды, °С	Конденсатор μF/VDB	Электр. соединение
BL-B225C-2E-C01-01	230	50	2350	153	0,66	70	-25...+50	4/450	A
		60	2240	195	0,85	71	-25...+50	4/450	

Габаритные размеры

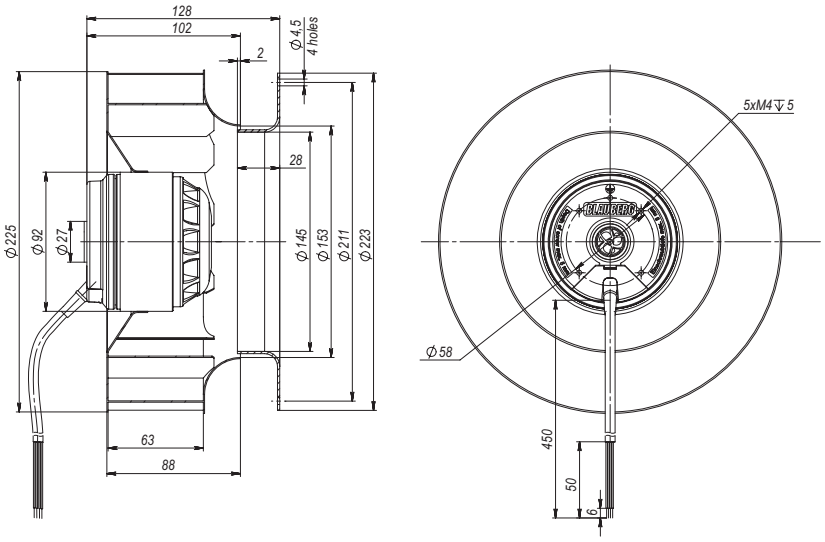

Кривые рабочих характеристик

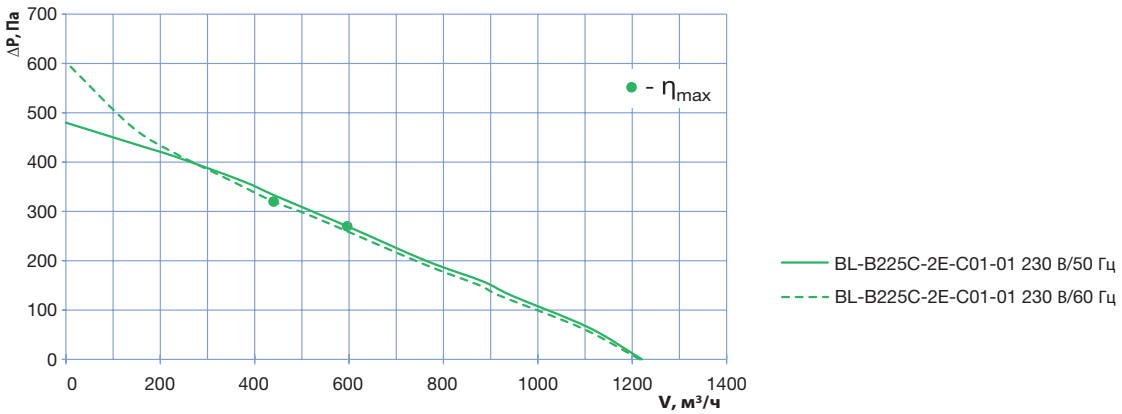

- Материал крыльчатки: полиамид + 20 % стекловолокно
- Направление вращения: по часовой стрелке (со стороны ротора)
- Тип защиты: IP44
- Класс изоляции: B
- Режим работы: непрерывный (S1)
- Подшипник: подшипники качения
- Защита электродвигателя: встроеннный термопредохранитель с самовозвратом

CE

Технические характеристики

Тип	Ном. напр. перем. тока, В	Частота, Гц	Частота вращения, мин$^{-1}$	Макс. входная мощность, Вт	Макс. ток, А	Уровень звук. давл., дБ(А)	Допустимая темпер. окруж. среды, °C	Конден-сатор µF/VDB	Электр. соединение
BL-B250C-2E-C01-01	230	50	2050	183	0,81	70	-25...+50	4/450	A
		60	1800	214	0,95	72			

Габаритные размеры

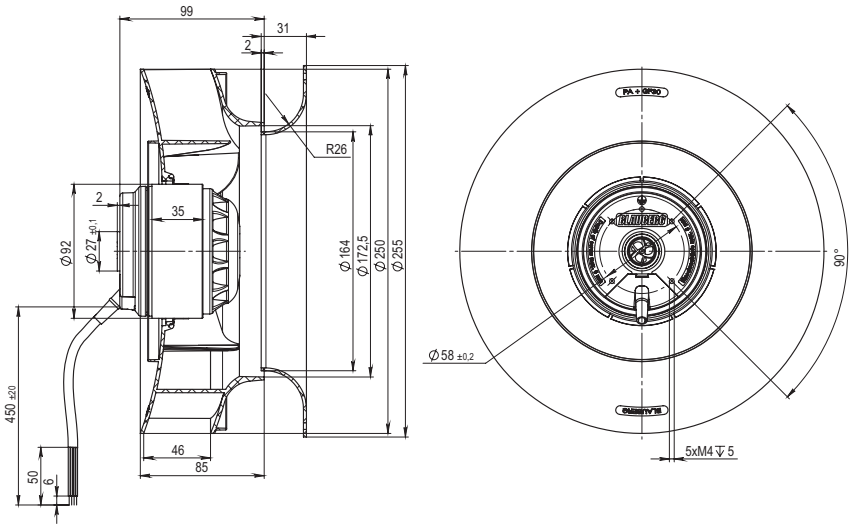

Кривые рабочих характеристик

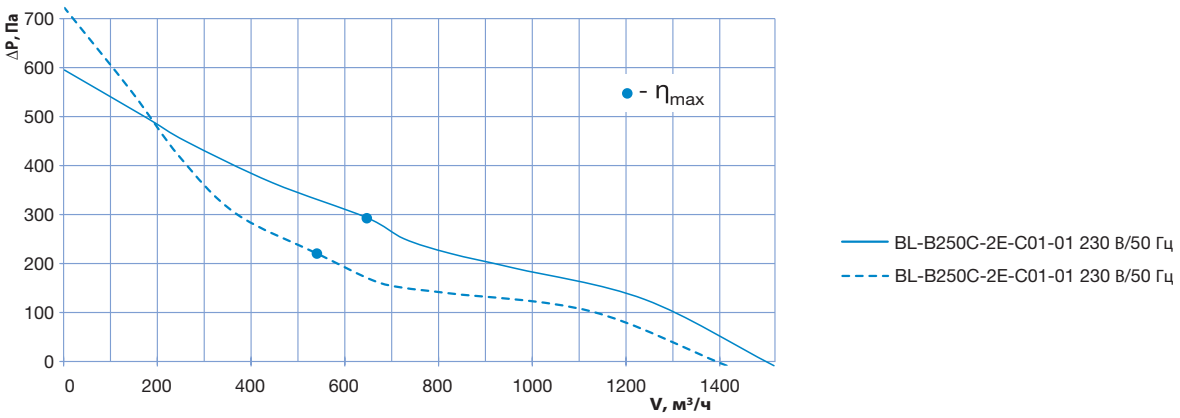

AC центробежный вентилятор
(крыльчатка с назад загнутыми лопатками ø 250 мм)

BLAUBERG Motoren

- Материал крыльчатки: полиамид + 20 % стекловолокно + оцинкованная сталь
- Направление вращения: по часовой стрелке (со стороны ротора)
- Тип защиты: IP44
- Класс изоляции: B
- Режим работы: непрерывный (S1)
- Подшипник: подшипники качения
- Защита электродвигателя: встроеннный термопредохранитель с самовозвратом

CE

Технические характеристики

Тип	Ном. напр. перем. тока, В	Частота, Гц	Частота вращения, мин$^{-1}$	Макс. входная мощность, Вт	Макс. ток, А	Уровень звук. давл., дБ(А)	Допустимая темпер. окруж. среды, °C	Конден-сатор µF/VDB	Электр. соединение
BL-B250A-2E-C01-01	230	50	2125	180	0,8	70	-25...+50	4/450	A
		60	1785	210	0,9	69			
BL-B250A-2E-C02-01	230	50	2200	160	0,7	70	-25...+50	4/450	A
		60	2000	195	0,85	69			
BL-B250A-2E-D01-01	230	50	2330	195	0,85	72	-25...+40	4/450	A
		60	2190	244	1,06	70			

Габаритные размеры

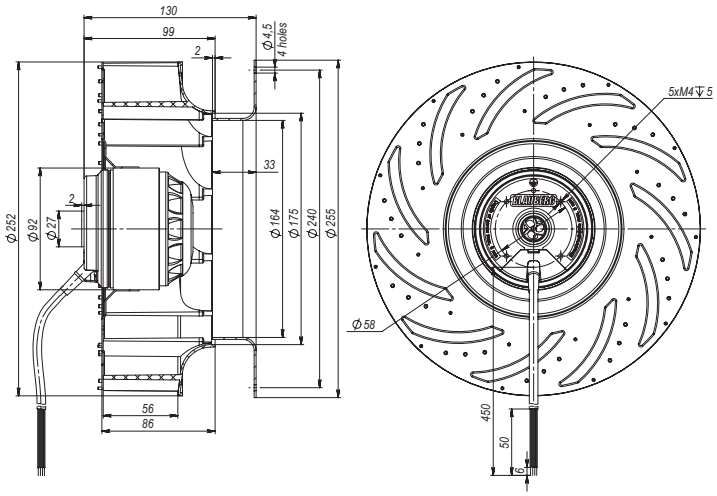

Кривые рабочих характеристик

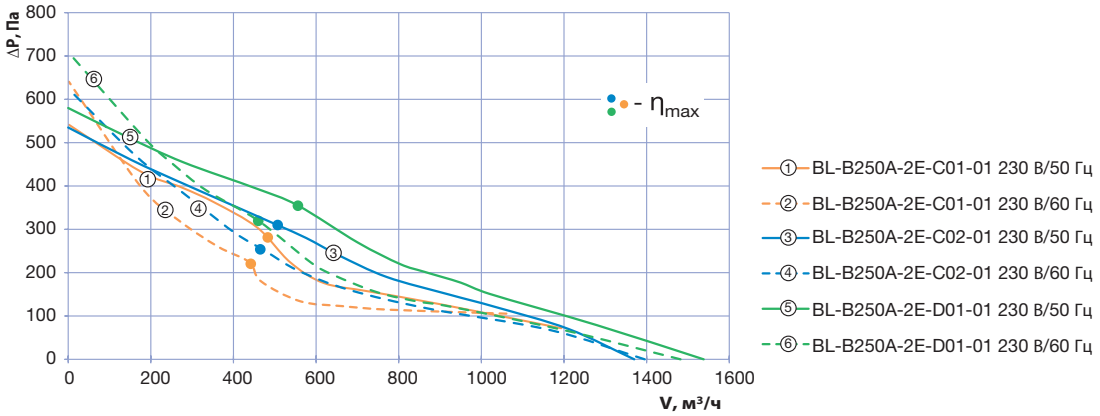

- Материал крыльчатки: оцинкованная сталь
- Направление вращения: по часовой стрелке (со стороны ротора)
- Тип защиты: IP44
- Класс изоляции: B
- Режим работы: непрерывный (S1)
- Подшипник: подшипники качения
- Защита электродвигателя: встроеннный термопредохранитель с самовозвратом

CE

Технические характеристики

Тип	Ном. напр. перем. тока, В	Частота, Гц	Частота вращения, мин$^{-1}$	Макс. входная мощность, Вт	Макс. ток, А	Уровень звук. давл., дБ(А)	Допустимая темпер. окруж. среды, °С	Конденсатор µF/VDB	Электр. соединение
BL-B280A-2E-D01-01	230	50	2325	305	1,33	78	-25...+40	6/450	A

Габаритные размеры

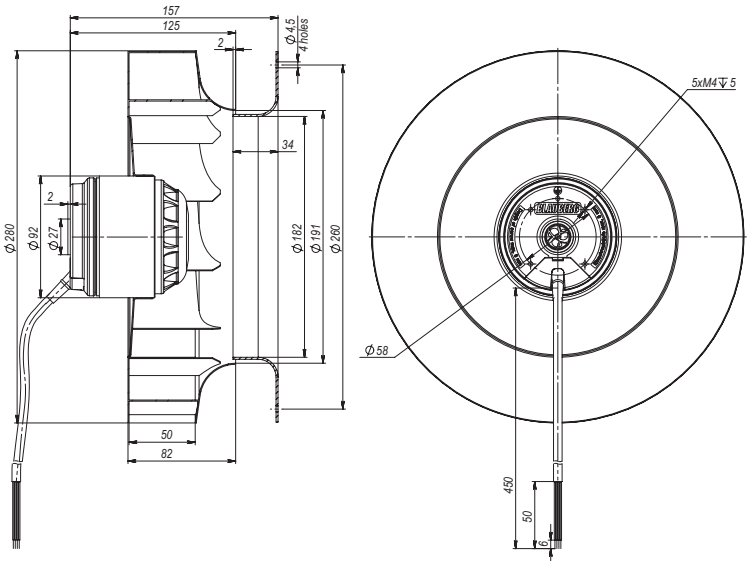

Кривые рабочих характеристик

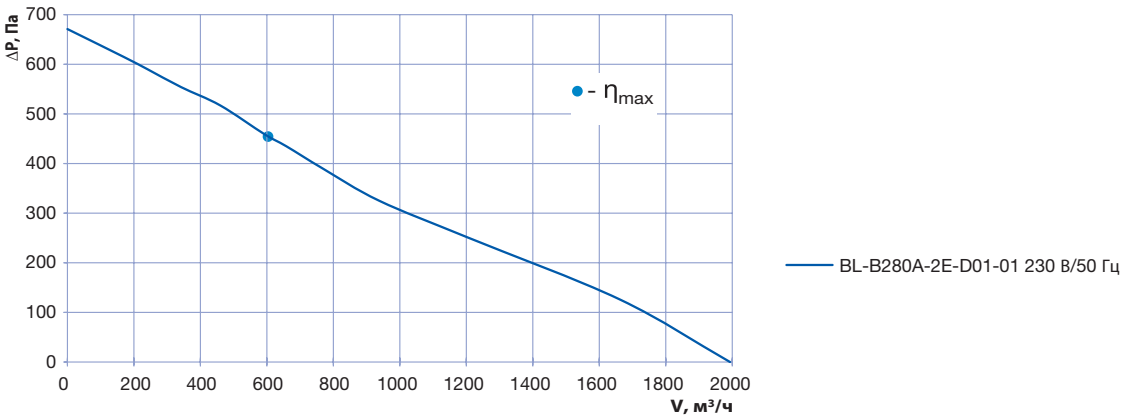

AC центробежный вентилятор
(крыльчатка с назад загнутыми лопатками ø 310 мм)

BLAUBERG Motoren

- Материал крыльчатки: листовой алюминий
- Направление вращения: по часовой стрелке (со стороны ротора)
- Тип защиты: IP44
- Класс изоляции: F
- Режим работы: непрерывный (S1)
- Подшипник: подшипники качения
- Защита электродвигателя: встроеннный термопредохранитель с самовозвратом

CE

Технические характеристики

Тип	Ном. напр. перем. тока, В	Частота, Гц	Частота вращения, мин$^{-1}$	Макс. входная мощность, Вт	Макс. ток, А	Уровень звук. давл., дБ(А)	Допустимая темпер. окруж. среды, °C	Конденсатор µF/VDB	Электр. соединение
BL-B310B-4E-L01-01	230	50	1370	140	0,68	61	-25...+40	4,0/450	A
		60	1500	190	0,82	65			
BL-B310B-6E-L01-01	230	50	960	77	0,35	53	-25...+40	3,0/450	A
		60	1500	90	0,82	65		4,0/450	
BL-B310B-4D-L01-01	400	50	1400	150	0,39	62	-25...+40	-	B
		60	1560	185	0,35	64			

Габаритные размеры

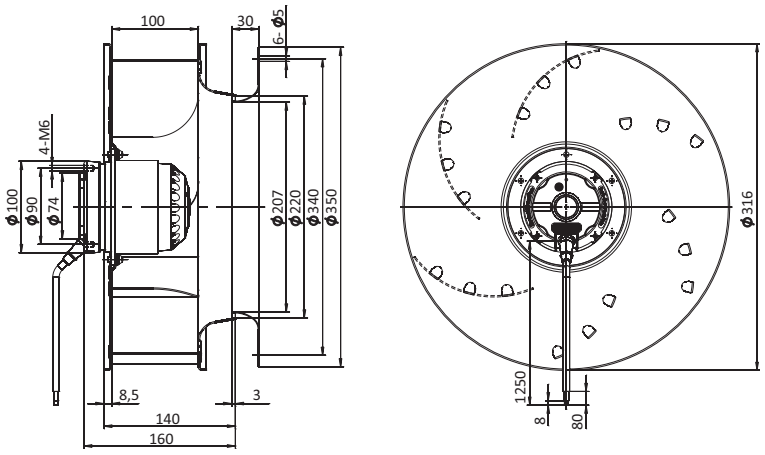

Кривые рабочих характеристик

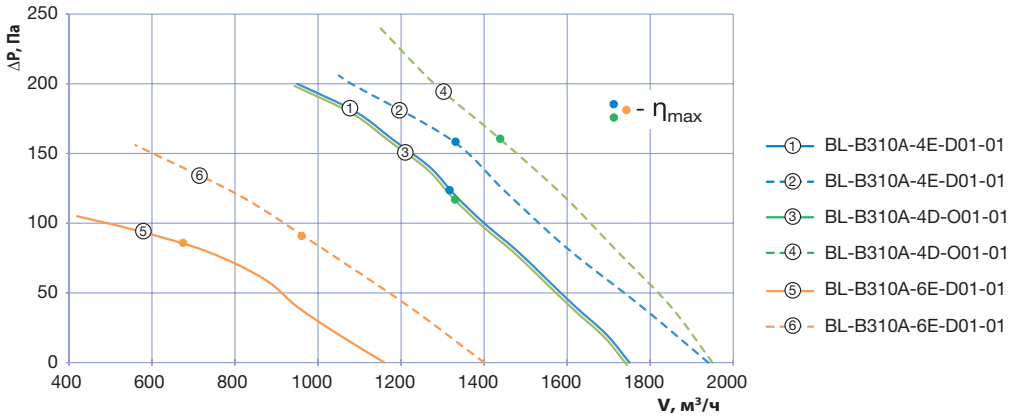

- Материал крыльчатки: листовой алюминий
- Направление вращения: по часовой стрелке (со стороны ротора)
- Тип защиты: IP44
- Класс изоляции: F
- Режим работы: непрерывный (S1)
- Подшипник: подшипники качения
- Защита электродвигателя: встроеннный термопредохранитель с самовозвратом

CE

Технические характеристики

Тип	Ном. напр. перем. тока, В	Частота, Гц	Частота вращения, мин$^{-1}$	Макс. входная мощность, Вт	Макс. ток, А	Уровень звук. давл., дБ(А)	Допустимая темпер. окруж. среды, °С	Конденсатор µF/VDB	Электр. соединение
BL-B355A-4E-M01-01	230	50	1360	220	1	64	-25...+70	6,0/450	A
		60	1450	310	1,38	68	-25...+40		
BL-B355A-4D-M01-01	400	50	1380	220	0,47	65	-25...+70	-	B
		60	1500	310	0,48	67	-25...+50		

Габаритные размеры

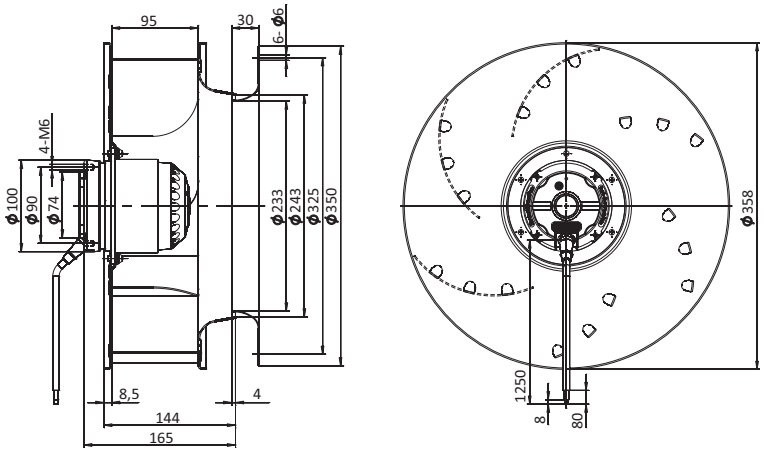

Кривые рабочих характеристик

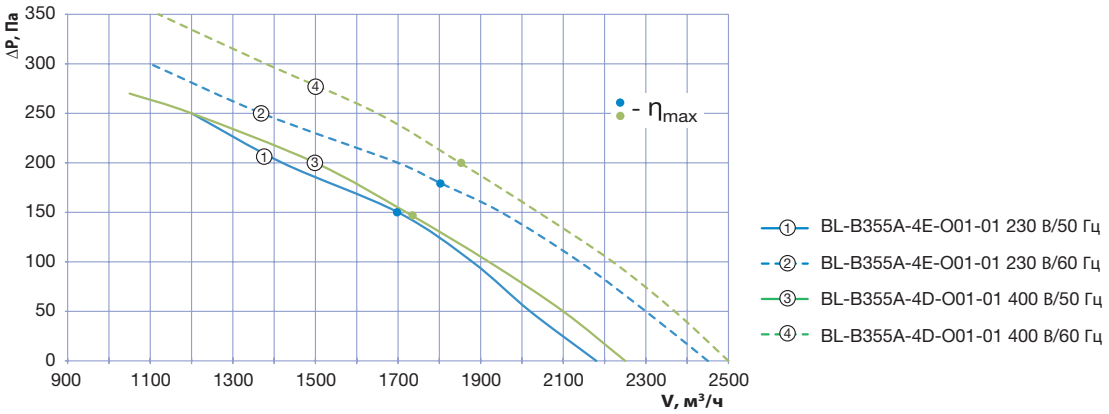

AC центробежный вентилятор
(крыльчатка с назад загнутыми лопатками ø 400 мм)

BLAUBERG Motoren

- Материал крыльчатки: листовой алюминий
- Направление вращения: по часовой стрелке (со стороны ротора)
- Тип защиты: IP54
- Класс изоляции: F
- Режим работы: непрерывный (S1)
- Подшипник: подшипники качения
- Защита электродвигателя: встроеннный термопредохранитель с самовозвратом

CE

Технические характеристики

Тип	Ном. напр. перем. тока, В	Частота, Гц	Частота вращения, мин$^{-1}$	Макс. входная мощность, Вт	Макс. ток, А	Уровень звук. давл., дБ(А)	Допустимая темпер. окруж. среды, °С	Конден-сатор µF/VDB	Электр. соединение
BL-B400C-4E-Q01-01	230	50	1350	560	2,46	66	-25...+50	10,0/450	A
BL-B400C-6E-Q01-01	230	50	920	180	0,83	50	-25...+60	5,0/450	A
BL-B400C-4D-Q01-01	230	50	1350	540	1	66	-25...+50	-	B1
	400	50	1070	350	0,53	66	-25...+50	-	B2
BL-B400C-6D-Q01-01	230	50	900	250	1,26	50	-25...+60	-	B1
	400	50	900	250	0,73	50	-25...+60	-	B2

Габаритные размеры

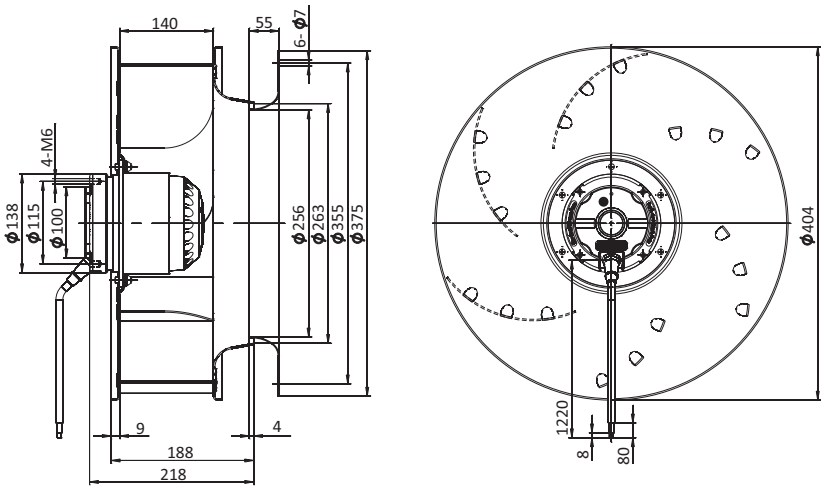

Кривые рабочих характеристик

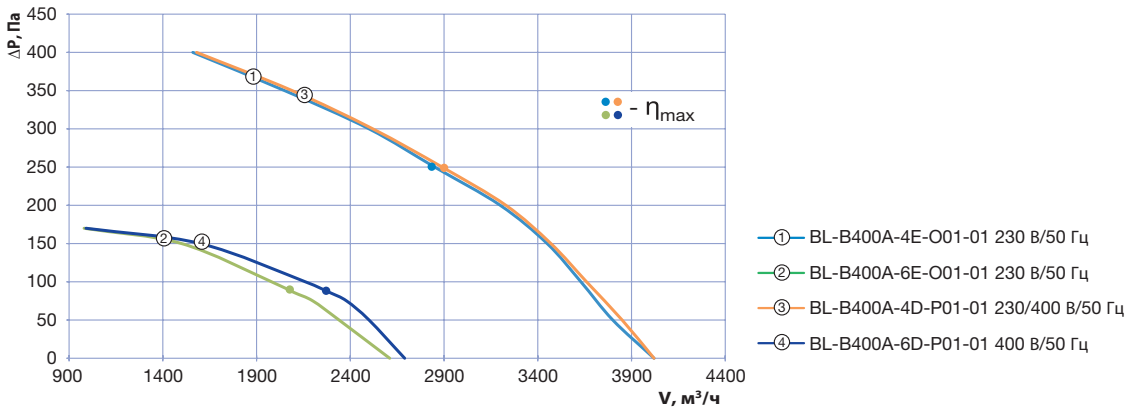

- Материал крыльчатки: листовой алюминий
- Направление вращения: по часовой стрелке (со стороны ротора)
- Тип защиты: IP54
- Класс изоляции: F
- Режим работы: непрерывный (S1)
- Подшипник: подшипники качения
- Защита электродвигателя: встроеннный термопредохранитель с самовозвратом

CE

Технические характеристики

Тип	Ном. напр. перем. тока, В	Частота, Гц	Частота вращения, мин$^{-1}$	Макс. входная мощность, Вт	Макс. ток, А	Уровень звук. давл., дБ(А)	Допустимая темпер. окруж. среды, °С	Конден-сатор μF/VDB	Электр. соединение
BL-B450A-4E-P01-01	230	50	1340	830	4,1	74	-25...+40	14,0/450	A
BL-B450A-6E-P01-01	230	50	900	300	1,4	60	-25...+60	10,0/450	A
BL-B450A-4D-Q01-01	230	50	1280	690	1,26	74	-25...+40	-	B1
	400	50	1080	350	0,58	74	-25...+40	-	B2
BL-B450A-4D-Q02-01	230	50	1260	810	2,35	74	-25...+60	-	B1
	400	50	1260	810	1,36	74	-25...+60	-	B2
BL-B450A-6D-M01-01	230	50	940	330	0,9	60	-25...+60	-	B1
	400	50	940	330	0,9	60	-25...+60	-	B2

Габаритные размеры

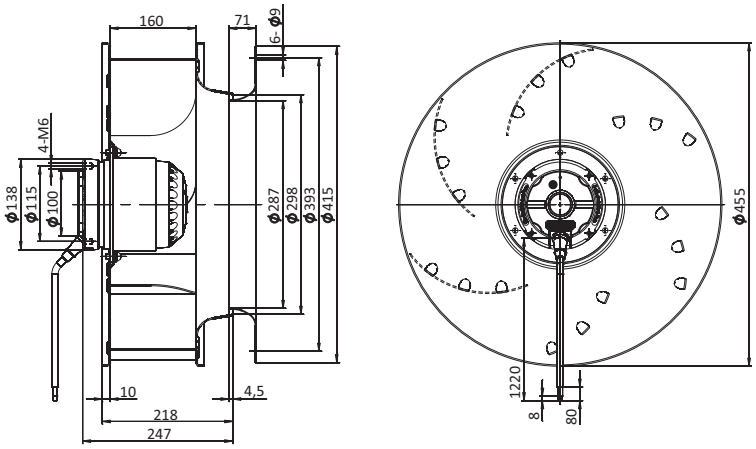

Кривые рабочих характеристик

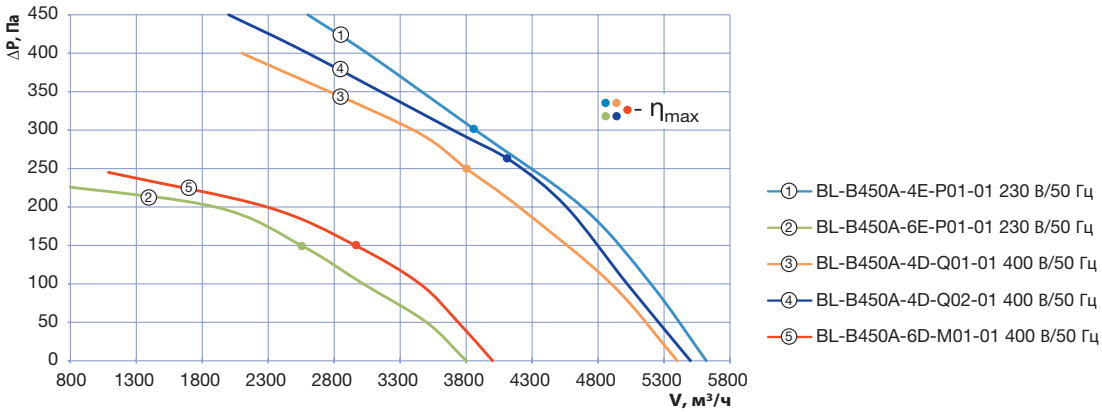

AC центробежный вентилятор
(крыльчатка с назад загнутыми лопатками ø 500 мм)

BLAUBERG Motoren

- Материал крыльчатки: листовой алюминий
- Направление вращения: по часовой стрелке (со стороны ротора)
- Тип защиты: IP54
- Класс изоляции: F
- Режим работы: непрерывный (S1)
- Подшипник: подшипники качения
- Защита электродвигателя: встроеннный термопредохранитель с самовозвратом

CE

Технические характеристики

Тип	Ном. напр. перем. тока, В	Частота, Гц	Частота вращения, мин$^{-1}$	Макс. входная мощность, Вт	Макс. ток, А	Уровень звук. давл., дБ(А)	Допустимая темпер. окруж. среды, °C	Конденсатор μF/VDB	Электр. соединение
BL-B500A-4E-Q01-01	230	50	1380	1550	6,8	77	-25...+40	17/450	A
BL-B500A-4D-R01-01	230	50	1330	1560	2,9	77	-25...+50	-	B1
	400	50	1030	1100	1,6	77	-25...+50	-	B2
BL-B500A-6D-N01-01	230	50	900	650	3	65	-25...+60	-	B1
	400	50	900	650	1,45	65	-25...+60	-	B2

Габаритные размеры

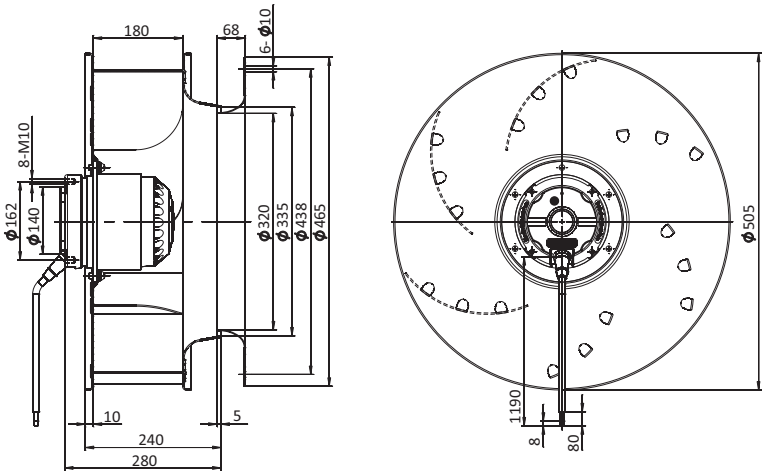

Кривые рабочих характеристик

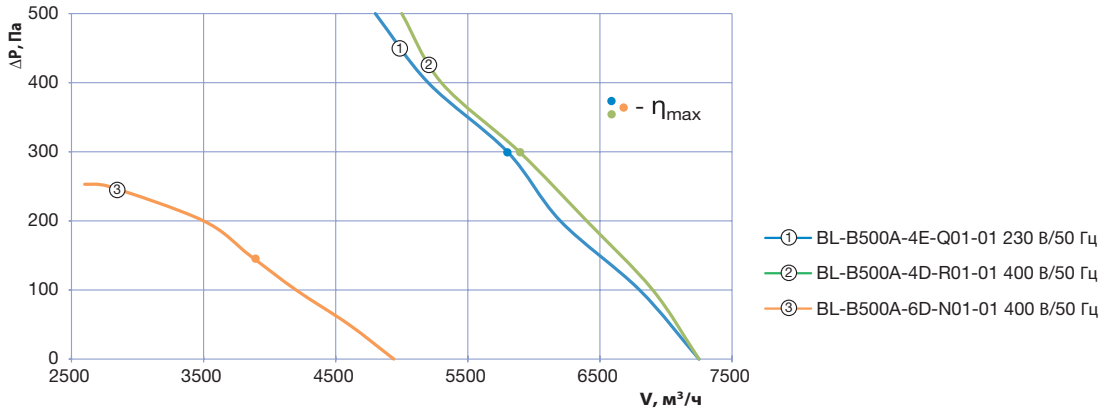

- Материал крыльчатки: листовой алюминий
- Направление вращения: по часовой стрелке (со стороны ротора)
- Тип защиты: IP54
- Класс изоляции: F
- Режим работы: непрерывный (S1)
- Подшипник: подшипники качения
- Защита электродвигателя: встроеннный термопредохранитель с самовозвратом

CE

Технические характеристики

Тип	Ном. напр. перем. тока, В	Частота, Гц	Частота вращения, мин$^{-1}$	Макс. входная мощность, Вт	Макс. ток, А	Уровень звук. давл., дБ(А)	Допустимая темпер. окруж. среды, °C	Конденсатор μF/VDB	Электр. соединение
BL-B560A-6E-Q01-01	230	50	900	700	3,1	69	-25...+50	19/450	A
BL-B560A-4D-S01-01	230	50	1250	1800	3,2	79	-25...+40	-	B1
	400	50	860	960	1,8	79	-25...+40	-	B2
BL-B560A-4D-S02-01	230	50	1250	2200	6,5	79	-25...+45	-	B1
	400	50	1250	2200	3,7	79	-25...+45	-	B2
BL-B560A-4D-S03-01	400	50	1325	2300	3,7	81	-25...+50	-	B1
BL-B560A-6D-R01-01	230	50	870	780	2,69	69	-25...+50	-	B1
	400	50	870	780	1,55	69	-25...+50	-	B2

Габаритные размеры

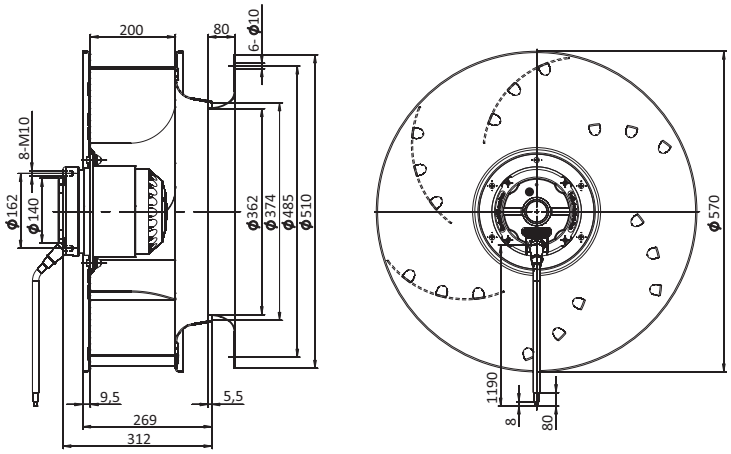

Кривые рабочих характеристик

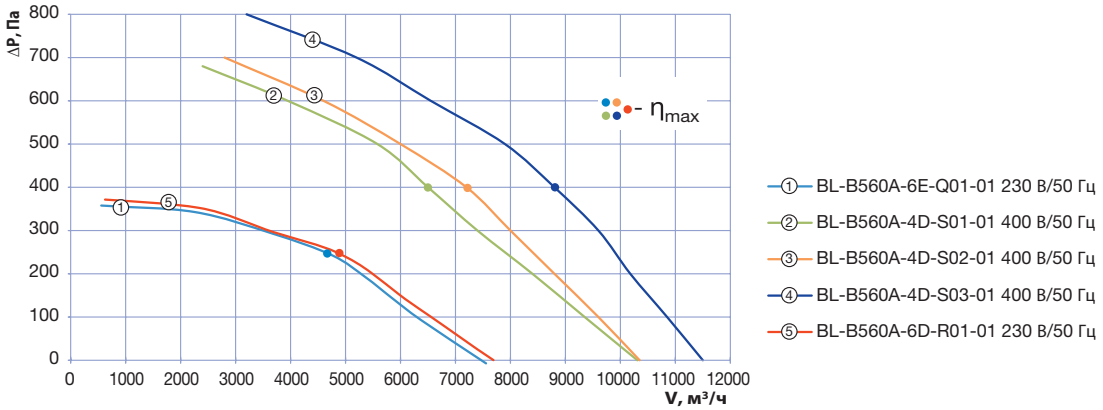

AC центробежный вентилятор
(крыльчатка с назад загнутыми лопатками ø 630 мм)

BLAUBERG Motoren

- Материал крыльчатки: листовой алюминий
- Направление вращения: по часовой стрелке (со стороны ротора)
- Тип защиты: IP54
- Класс изоляции: F
- Режим работы: непрерывный (S1)
- Подшипник: подшипники качения
- Защита электродвигателя: встроеннный термопредохранитель с самовозвратом

CE

Технические характеристики

Тип	Ном. напр. перем. тока, В	Частота, Гц	Частота вращения, мин$^{-1}$	Макс. входная мощность, Вт	Макс. ток, А	Уровень звук. давл., дБ(А)	Допустимая темпер. окруж. среды, °С	Электр. соединение
BL-B630A-4D-T01-01	230	50	1370	4300	11,8	81	-25...+60	B1
	400	50	1370	4300	6,8	81	-25...+60	B2
BL-B630A-6D-S01-01	230	50	900	1200	4,68	76	-25...+50	B1
	400	50	900	1200	2,7	76	-25...+50	B2

Габаритные размеры

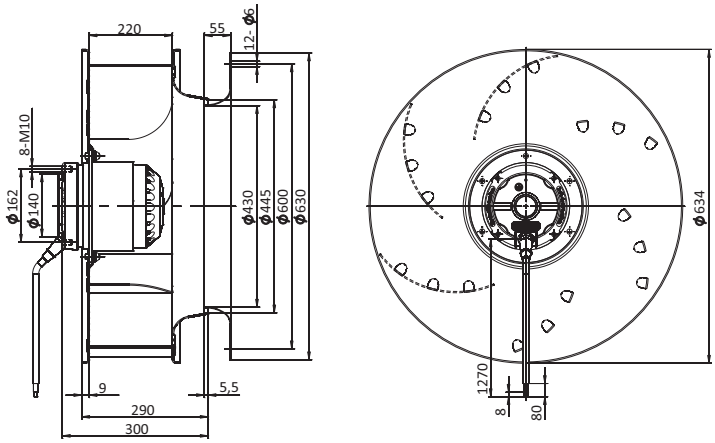

Кривые рабочих характеристик

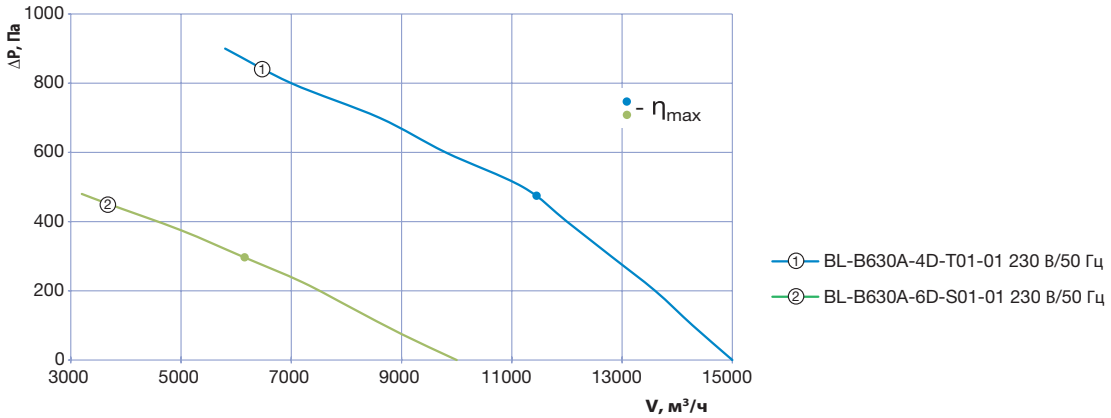

- Регулировка скорости: 0 ~ 10 В постоянного тока/ШИМ
- Материал крыльчатки: Полиамид + 20 % стекловолокно
- Направление вращения: по часовой стрелке (со стороны ротора)
- Тип защиты: IP44
- Класс изоляции: B
- Режим работы: непрерывный (S1)
- Подшипник: подшипники качения
- Защита электродвигателя: встроеннный термопредохранитель с самовозвратом

ErP 2015

CE

Технические характеристики

Тип	Ном. напр. перем. тока, В	Частота, Гц	Частота вращения, мин$^{-1}$	Макс. входная мощность, Вт	Макс. ток, А	Уровень звук. давл., дБ(А)	Допустимая темпер. окруж. среды, °С	Электр. соединение
BL-B133A-EC-00	230	50/60	4080	40	0,34	71	-25...+50	E

Габаритные размеры

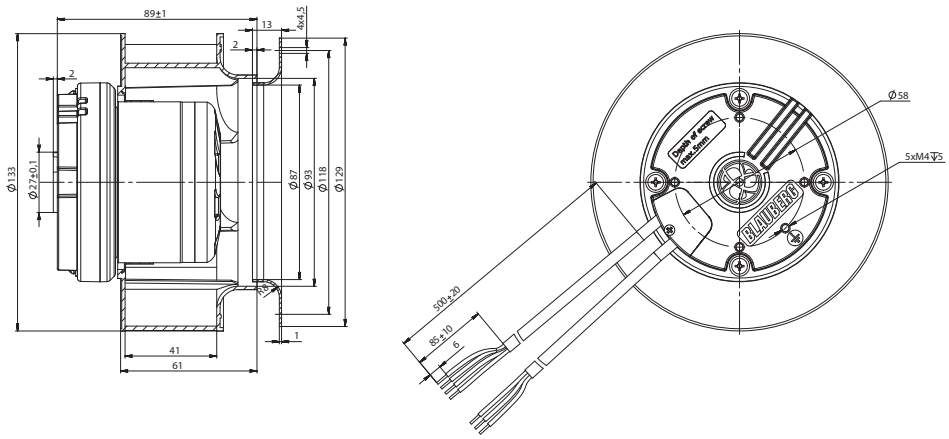

Кривые рабочих характеристик

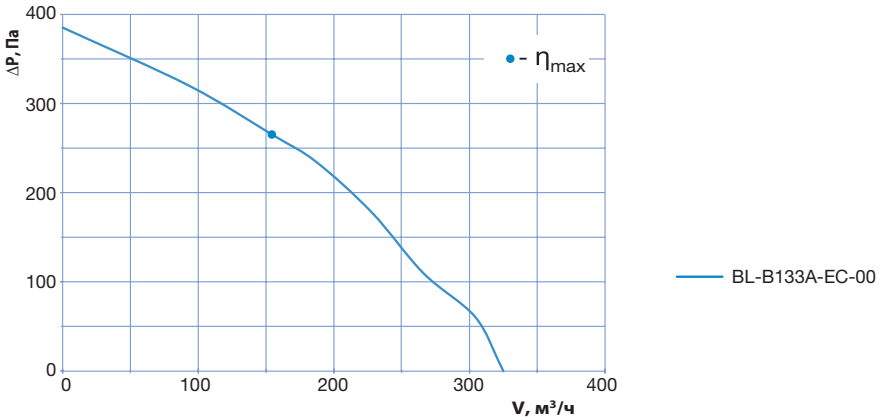

- Регулировка скорости: 0 ~ 10 В постоянного тока/ШИМ
- Материал крыльчатки: полиамид + 20 % стекловолокно
- Направление вращения: по часовой стрелке (со стороны ротора)
- Тип защиты: IP44
- Класс изоляции: B
- Режим работы: непрерывный (S1)
- Подшипник: подшипники качения
- Защита электродвигателя: встроеннный термопредохранитель с самовозвратом

ErP 2015

Технические характеристики

Тип	Ном. напр. перем. тока, В	Частота, Гц	Частота вращения, мин$^{-1}$	Макс. входная мощность, Вт	Макс. ток, А	Уровень звук. давл., дБ(А)	Допустимая темпер. окруж. среды, °C	Электр. соединение
BL-B175A-EC-00	230	50/60	3110	49	0,8	72	-25...+50	E

Габаритные размеры

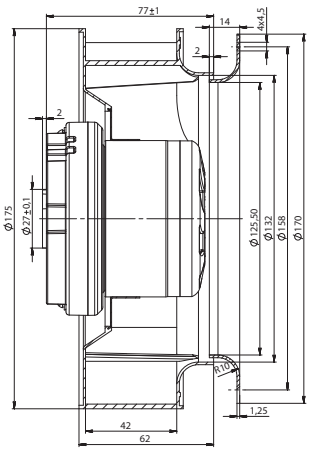

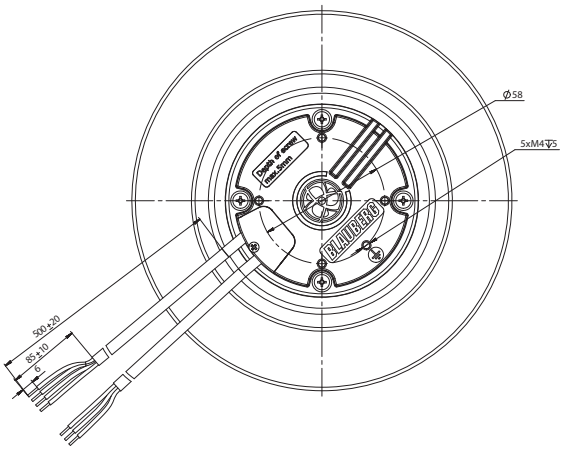

Кривые рабочих характеристик

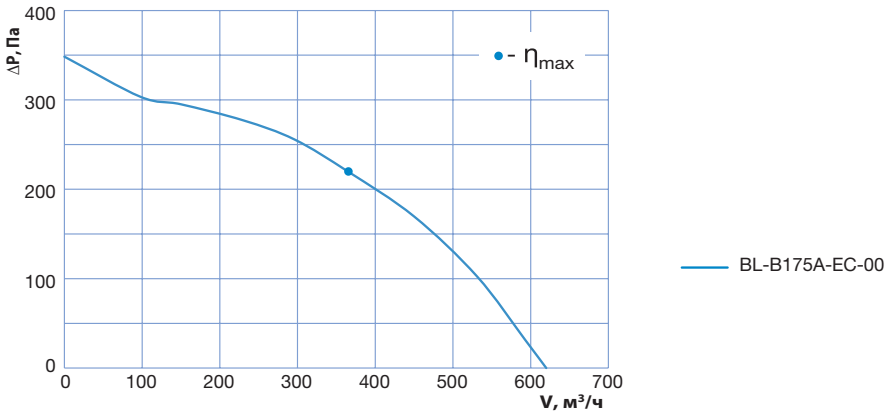

- Регулировка скорости: 0 ~ 10 В постоянного тока/ШИМ
- Материал крыльчатки: Полиамид + 20 % стекловолокно
- Направление вращения: по часовой стрелке (со стороны ротора)
- Тип защиты: IP44
- Класс изоляции: B
- Режим работы: непрерывный (S1)
- Подшипник: подшипники качения
- Защита электродвигателя: встроеннный термопредохранитель с самовозвратом

ErP 2015

Технические характеристики

Тип	Ном. напр. перем. тока, В	Частота, Гц	Частота вращения, мин$^{-1}$	Макс. входная мощность, Вт	Макс. ток, А	Уровень звук. давл., дБ(А)	Допустимая темпер. окруж. среды, °C	Электр. соединение
BL-B190B-EC-00	230	50/60	3265	88	0,66	72	-25...+50	E

Габаритные размеры

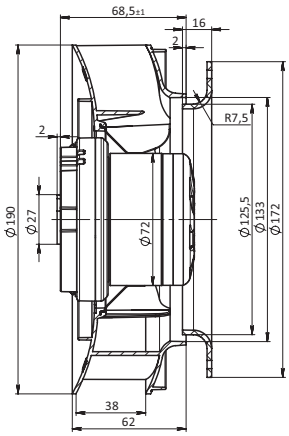

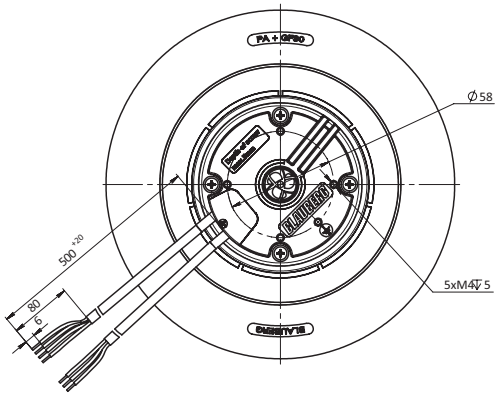

Кривые рабочих характеристик

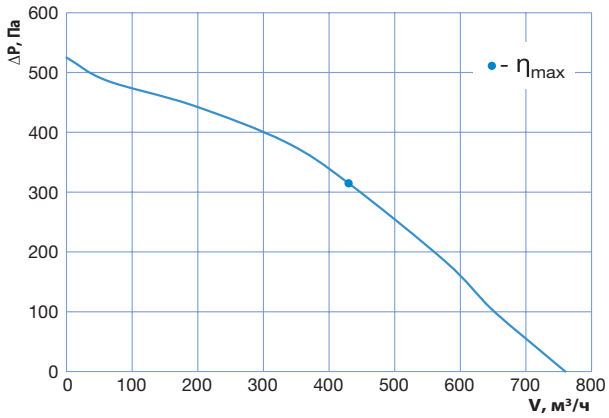

BL-B190B-EC-00

EC центробежный вентилятор
(крыльчатка с назад загнутыми лопатками ø 190 мм)

BLAUBERG Motoren

- Регулировка скорости: 0 ~ 10 В постоянного тока/ШИМ
- Материал крыльчатки: полиамид + 20 % стекловолокно
- Направление вращения: по часовой стрелке (со стороны ротора)
- Тип защиты: IP44
- Класс изоляции: B
- Режим работы: непрерывный (S1)
- Подшипник: подшипники качения
- Защита электродвигателя: встроеннный термопредохранитель с самовозвратом

ErP 2015 CE

Технические характеристики

Тип	Ном. напр. перем. тока, В	Частота, Гц	Частота вращения, мин$^{-1}$	Макс. входная мощность, Вт	Макс. ток, А	Уровень звук. давл., дБ(А)	Допустимая темпер. окруж. среды, °C	Электр. соединение
BL-B190A-EC-01	230	50/60	4000	150	1,16	74	-25...+60	E

Габаритные размеры

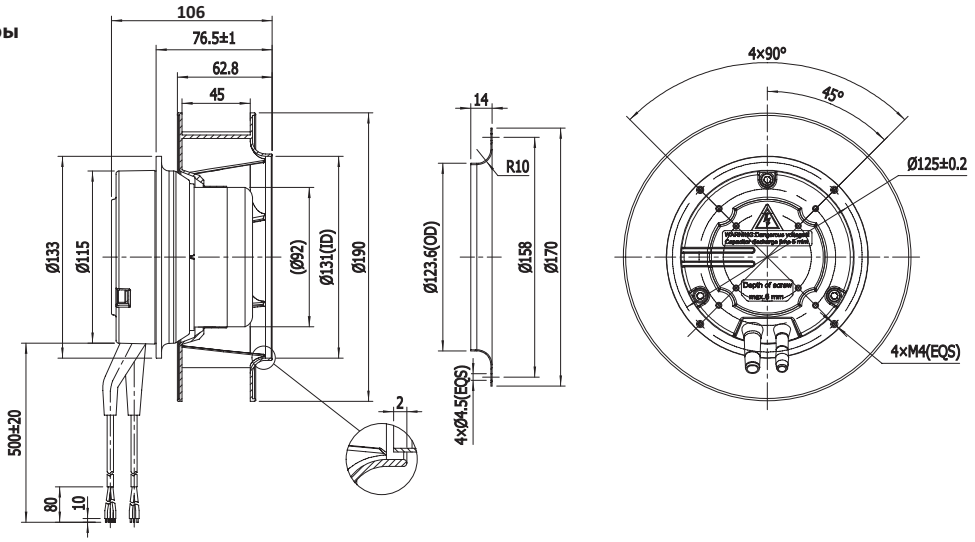

Кривые рабочих характеристик

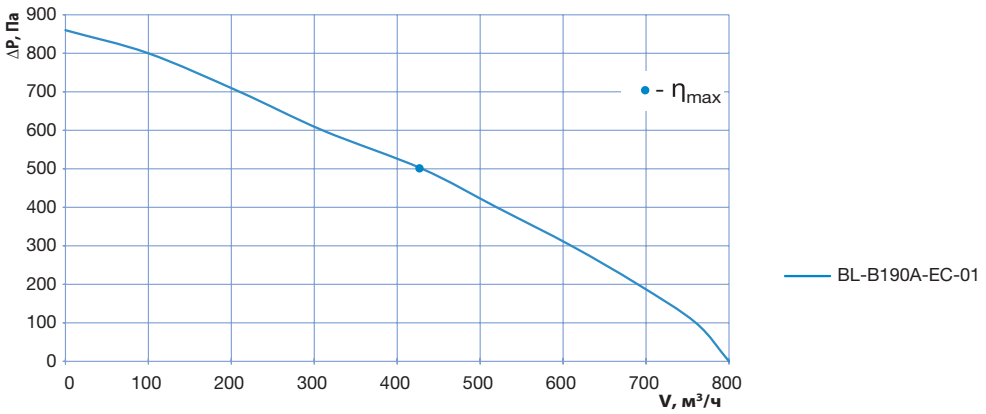

- Регулировка скорости: 0 ~ 10 В постоянного тока/ШИМ
- Материал крыльчатки: Полиамид + 20 % стекловолокно
- Направление вращения: по часовой стрелке (со стороны ротора)
- Тип защиты: IP44
- Класс изоляции: B
- Режим работы: непрерывный (S1)
- Подшипник: подшипники качения
- Защита электродвигателя: встроеннный термопредохранитель с самовозвратом

ErP 2015

Технические характеристики

Тип	Ном. напр. перем. тока, В	Частота, Гц	Частота вращения, мин$^{-1}$	Макс. входная мощность, Вт	Макс. ток, А	Уровень звук. давл., дБ(А)	Допустимая темпер. окруж. среды, °С	Электр. соединение
BL-B190B-EC-01	230	50/60	2920	63	0,48	71	-25...+50	E

Габаритные размеры

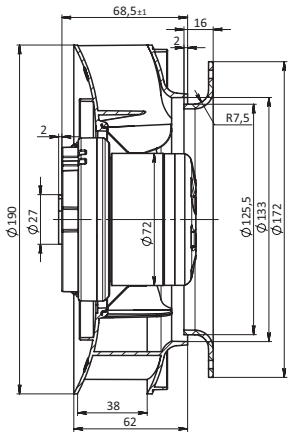

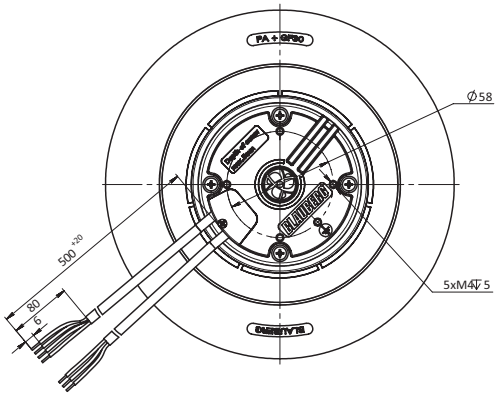

Кривые рабочих характеристик

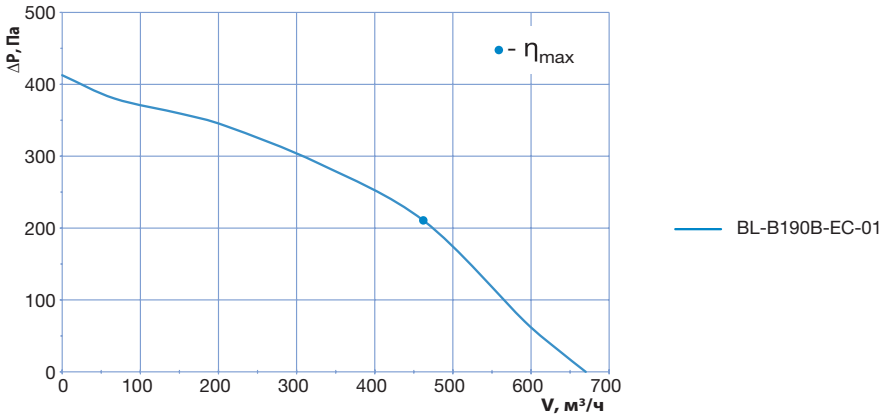

EC центробежный вентилятор
(крыльчатка с назад загнутыми лопатками ø 220 мм)

BLAUBERG Motoren

- Регулировка скорости: 0 ~ 10 В постоянного тока/ШИМ
- Материал крыльчатки: полиамид + 20 % стекловолокно
- Направление вращения: по часовой стрелке (со стороны ротора)
- Тип защиты: IP44
- Класс изоляции: B
- Режим работы: непрерывный (S1)
- Подшипник: подшипники качения
- Защита электродвигателя: встроеннный термопредохранитель с самовозвратом

ErP 2015 CE

Технические характеристики

Тип	Ном. напр. перем. тока, В	Частота, Гц	Частота вращения, мин$^{-1}$	Макс. входная мощность, Вт	Макс. ток, А	Уровень звук. давл., дБ(А)	Допустимая темпер. окруж. среды, °C	Электр. соединение
BL-B220C-EC-00	230	50/60	2425	84	0,63	72	-25...+50	E

Габаритные размеры

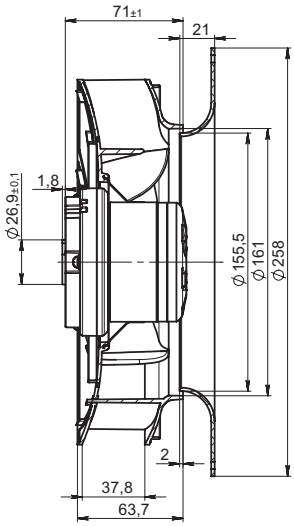

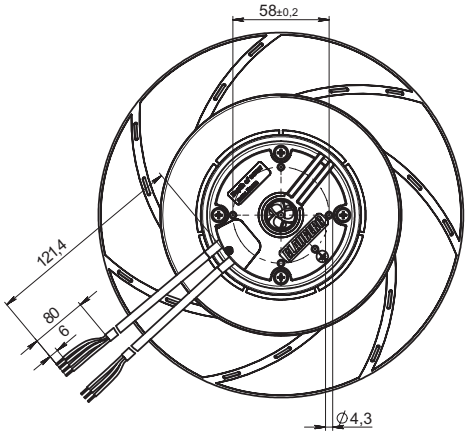

Кривые рабочих характеристик

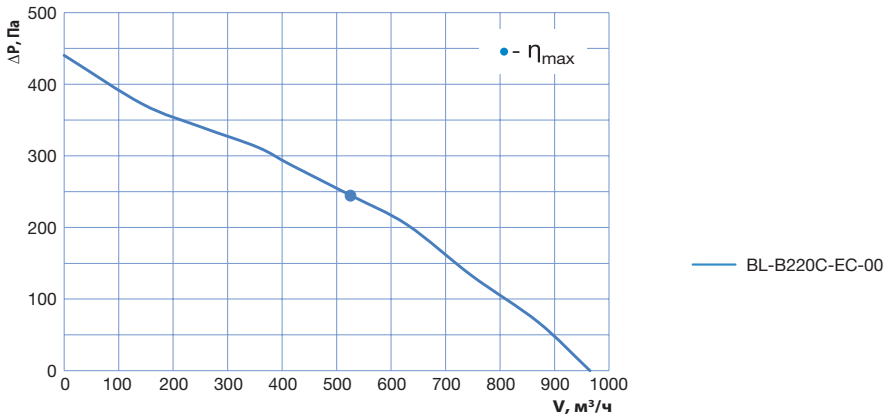

- Регулировка скорости: 0 ~ 10 В постоянного тока/ШИМ
- Материал крыльчатки: полиамид + 20 % стекловолокно
- Направление вращения: по часовой стрелке (со стороны ротора)
- Тип защиты: IP44
- Класс изоляции: B
- Режим работы: непрерывный (S1)
- Подшипник: подшипники качения
- Защита электродвигателя: встроеннный термопредохранитель с самовозвратом

ErP 2015 CE

Технические характеристики

Тип	Ном. напр. перем. тока, В	Частота, Гц	Частота вращения, мин$^{-1}$	Макс. входная мощность, Вт	Макс. ток, А	Уровень звук. давл., дБ(А)	Допустимая темпер. окруж. среды, °C	Электр. соединение
BL-B220A-EC-01	230	50/60	3600	155	1,18	76	-25...+60	E

Габаритные размеры

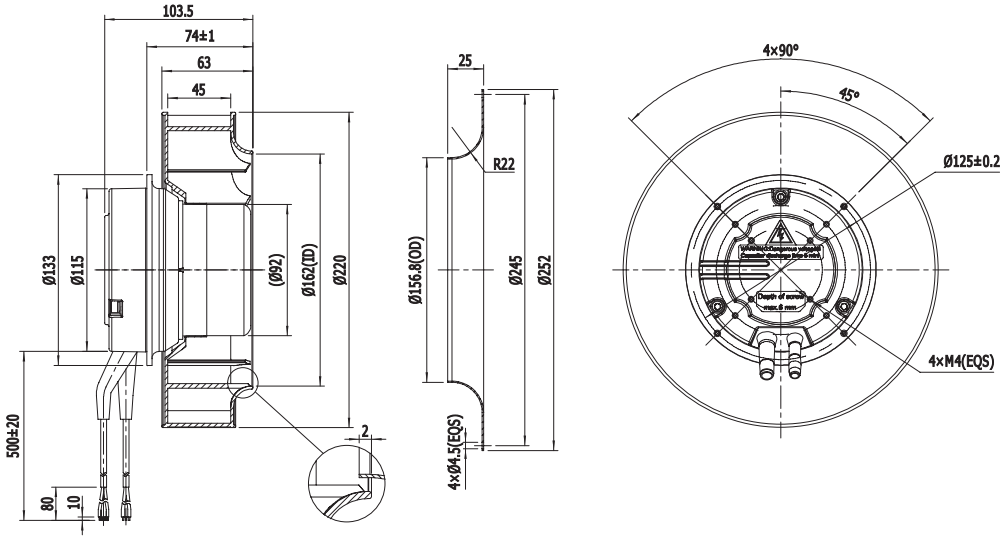

Кривые рабочих характеристик

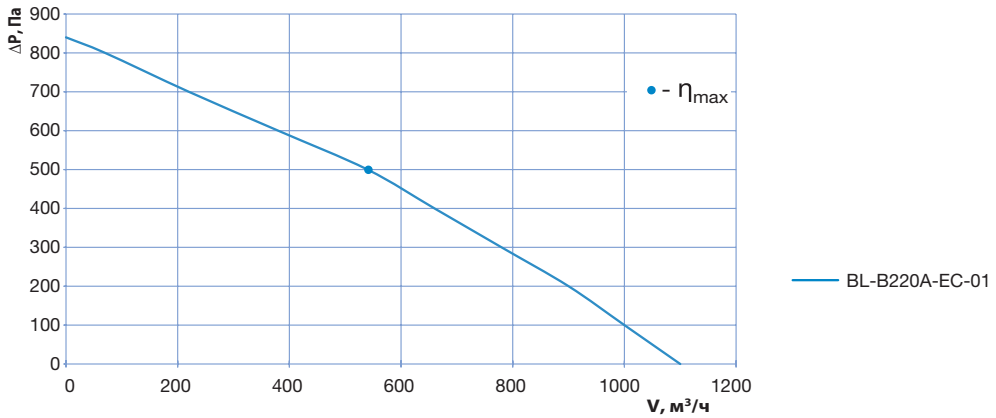

- Регулировка скорости: 0 ~ 10 В постоянного тока/ШИМ
- Материал крыльчатки: полиамид + 20 % стекловолокно
- Направление вращения: по часовой стрелке (со стороны ротора)
- Тип защиты: IP44
- Класс изоляции: B
- Режим работы: непрерывный (S1)
- Подшипник: подшипники качения
- Защита электродвигателя: встроеннный термопредохранитель с самовозвратом

ErP 2015 CE

Технические характеристики

Тип	Ном. напр. перем. тока, В	Частота, Гц	Частота вращения, мин$^{-1}$	Макс. входная мощность, Вт	Макс. ток, А	Уровень звук. давл., дБ(А)	Допустимая темпер. окруж. среды, °C	Электр. соединение
BL-B225D-EC-00	230	50/60	2150	84	0,63	62	-25...+50	E

Габаритные размеры

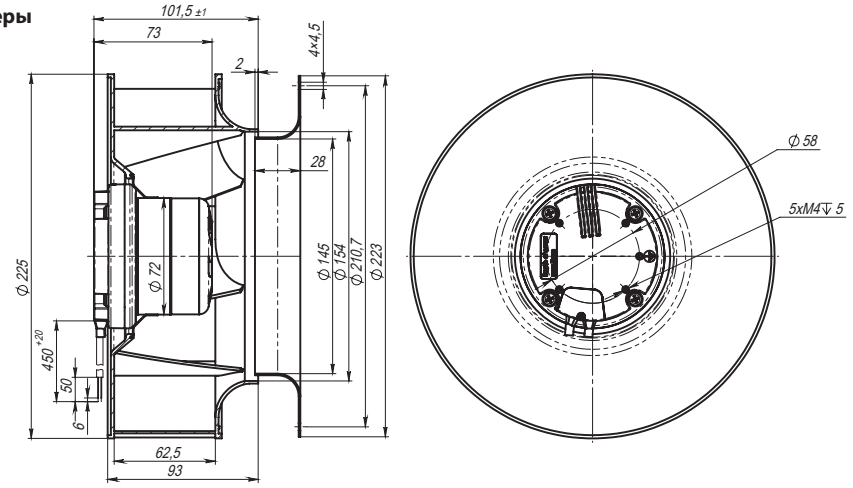

Кривые рабочих характеристик

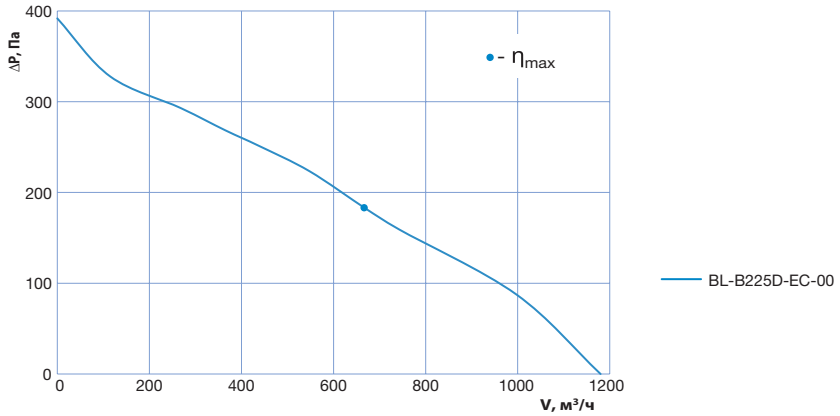

- Регулировка скорости: 0 ~ 10 В постоянного тока/ШИМ
- Материал крыльчатки: полиамид + 20 % стекловолокно
- Направление вращения: по часовой стрелке (со стороны ротора)
- Тип защиты: IP44
- Класс изоляции: B
- Режим работы: непрерывный (S1)
- Подшипник: подшипники качения
- Защита электродвигателя: встроеннный термопредохранитель с самовозвратом

ErP 2015

CE

Технические характеристики

Тип	Ном. напр. перем. тока, В	Частота, Гц	Частота вращения, мин$^{-1}$	Макс. входная мощность, Вт	Макс. ток, А	Уровень звук. давл., дБ(А)	Допустимая темпер. окруж. среды, °C	Электр. соединение
BL-B250A-EC-00	230	50/60	2760	123	0,9	71	-25...+60	E

Габаритные размеры

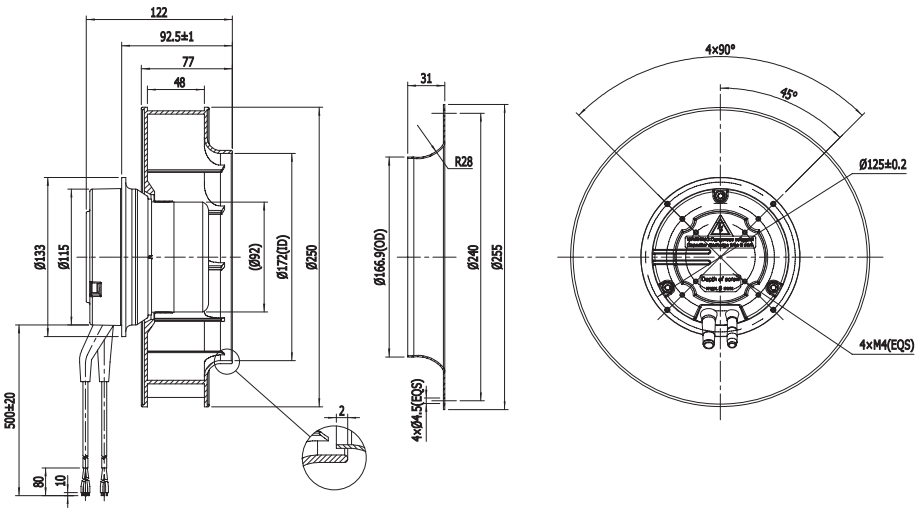

Кривые рабочих характеристик

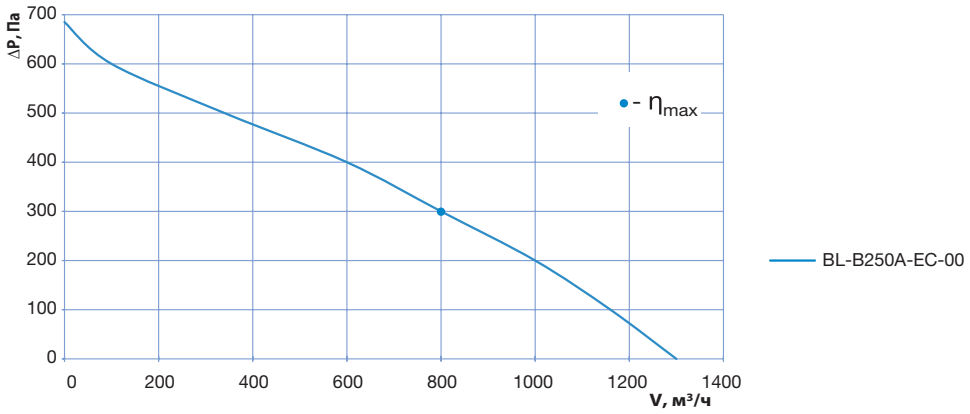

- Регулировка скорости: 0 ~ 10 В постоянного тока/ШИМ
- Материал крыльчатки: полиамид + 20 % стекловолокно
- Направление вращения: по часовой стрелке (со стороны ротора)
- Тип защиты: IP44
- Класс изоляции: B
- Режим работы: непрерывный (S1)
- Подшипник: подшипники качения
- Защита электродвигателя: встроеннный термопредохранитель с самовозвратом

ErP 2015

Технические характеристики

Тип	Ном. напр. перем. тока, В	Частота, Гц	Частота вращения, мин$^{-1}$	Макс. входная мощность, Вт	Макс. ток, А	Уровень звук. давл., дБ(А)	Допустимая темпер. окруж. среды, °C	Электр. соединение
BL-B250B-EC-00	230	50/60	1860	81	0,6	72	-25...+60	E

Габаритные размеры

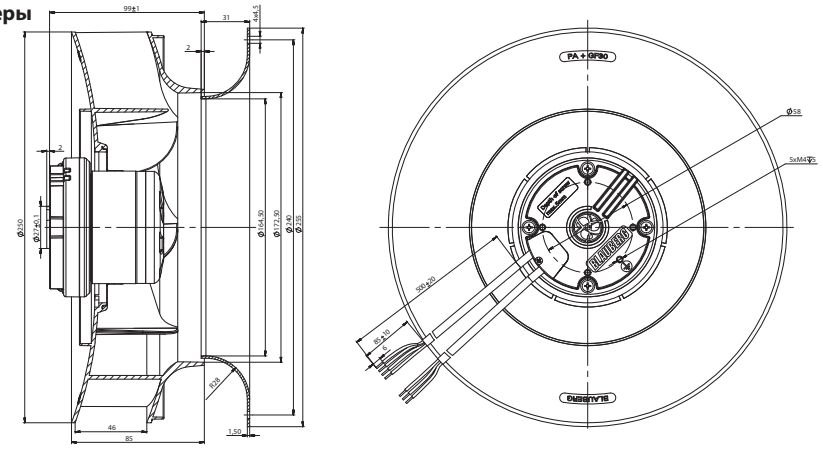

Кривые рабочих характеристик

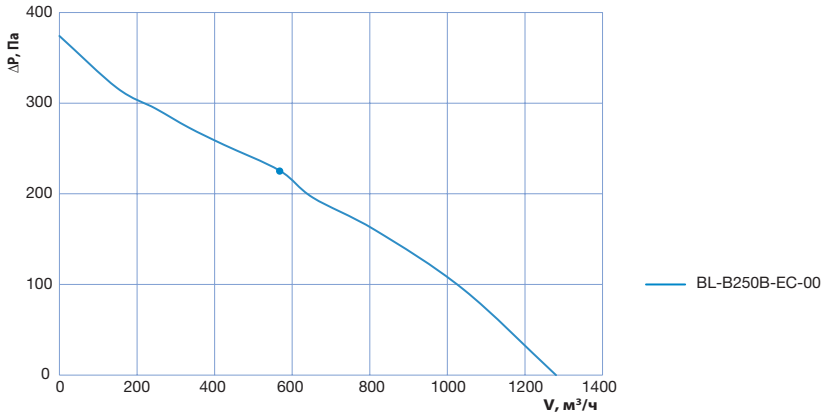

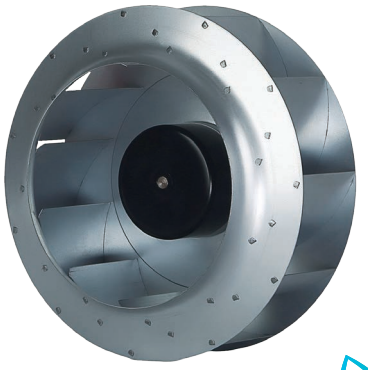

- Регулировка скорости: 0 ~ 10 В постоянного тока/ШИМ
- Материал крыльчатки: оцинкованная сталь
- Направление вращения: по часовой стрелке (со стороны ротора)
- Тип защиты: IP44
- Класс изоляции: B
- Режим работы: непрерывный (S1)
- Подшипник: подшипники качения
- Защита электродвигателя: встроеннный термопредохранитель с самовозвратом

ErP 2015

CE

Технические характеристики

Тип	Ном. напр. перем. тока, В	Частота, Гц	Частота вращения, мин$^{-1}$	Макс. входная мощность, Вт	Макс. ток, А	Уровень звук. давл., дБ(А)	Допустимая темпер. окруж. среды, °C	Электр. соединение
BL-B250C-EC-00	230	50/60	2780	155	1,13	75	-25...+60	E

Габаритные размеры

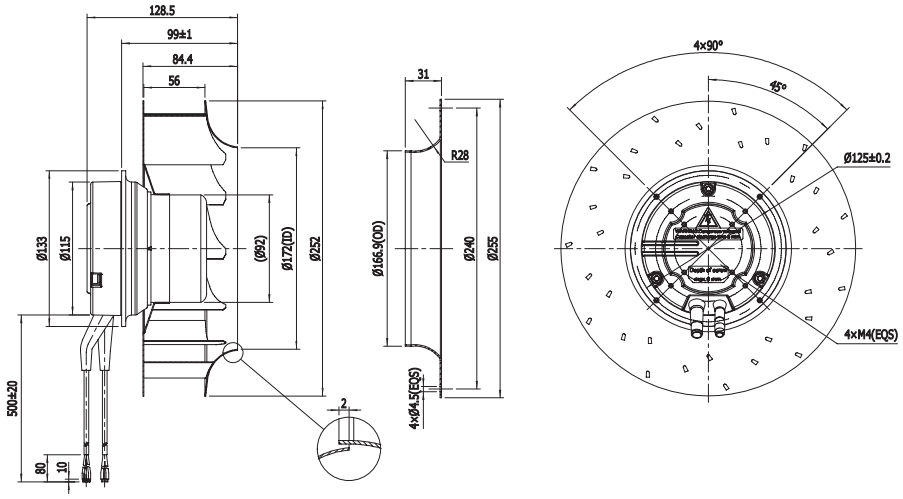

Кривые рабочих характеристик

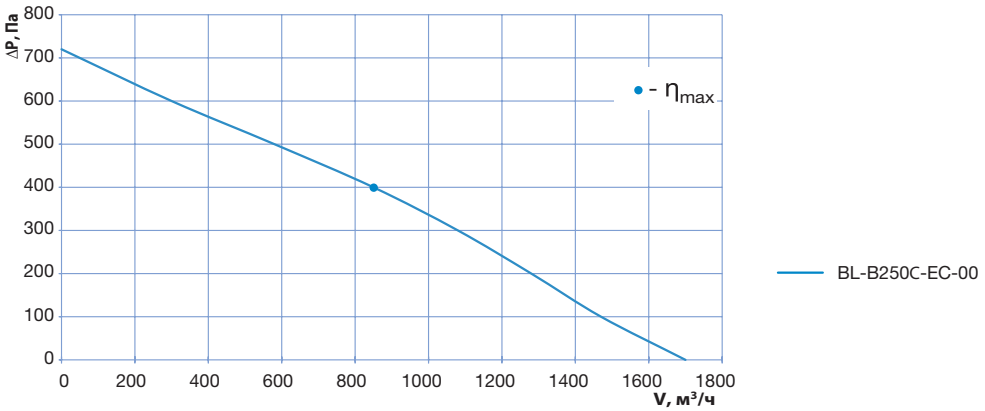

- Регулировка скорости: 0 ~ 10 В постоянного тока/ШИМ
- Материал крыльчатки: оцинкованная сталь
- Направление вращения: по часовой стрелке (со стороны ротора)
- Тип защиты: IP44
- Класс изоляции: B
- Режим работы: непрерывный (S1)
- Подшипник: подшипники качения
- Защита электродвигателя: встроеннный термопредохранитель с самовозвратом

ErP 2015

Технические характеристики

Тип	Ном. напр. перем. тока, В	Частота, Гц	Частота вращения, мин$^{-1}$	Макс. входная мощность, Вт	Макс. ток, А	Уровень звук. давл., дБ(А)	Допустимая темпер. окруж. среды, °C	Электр. соединение
BL-B250B-EC-01	230	50/60	3630	349	1,51	80	-25...+60	E

Габаритные размеры

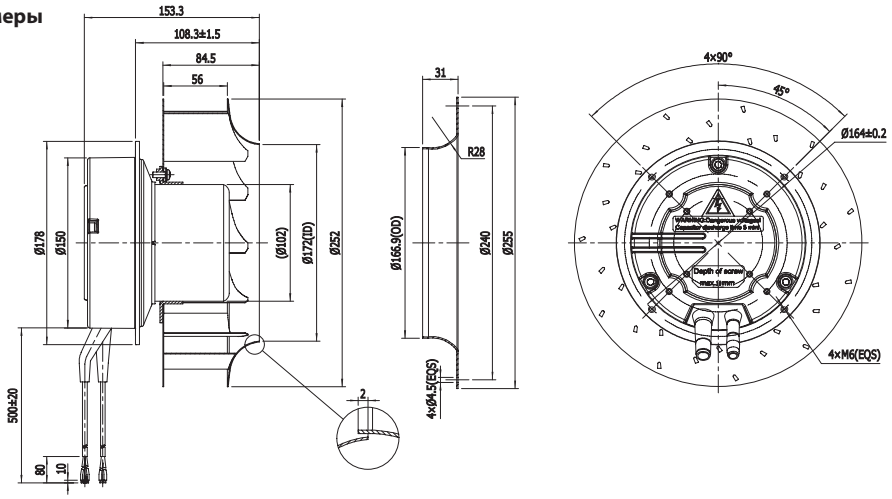

Кривые рабочих характеристик

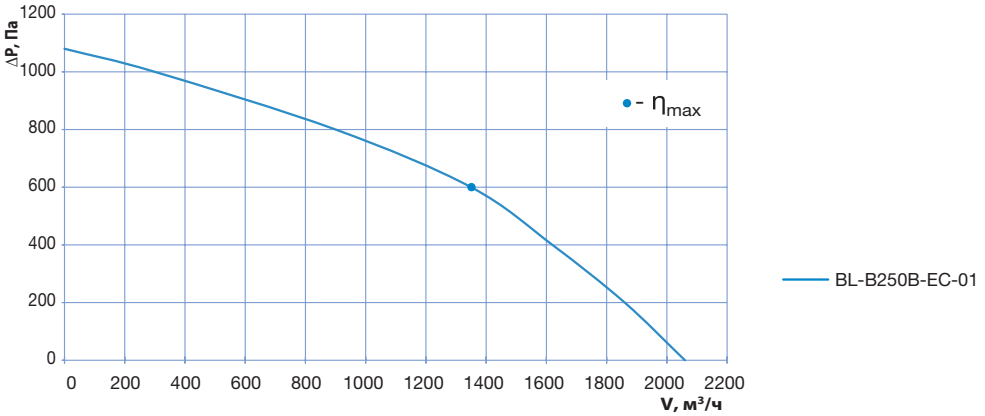

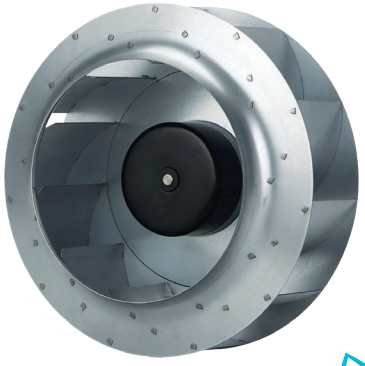

- Регулировка скорости: 0 ~ 10 В постоянного тока/ШИМ
- Материал крыльчатки: оцинкованная сталь
- Направление вращения: по часовой стрелке (со стороны ротора)
- Тип защиты: IP44
- Класс изоляции: B
- Режим работы: непрерывный (S1)
- Подшипник: подшипники качения
- Защита электродвигателя: встроеннный термопредохранитель с самовозвратом

ErP 2015

Технические характеристики

Тип	Ном. напр. перем. тока, В	Частота, Гц	Частота вращения, мин$^{-1}$	Макс. входная мощность, Вт	Макс. ток, А	Уровень звук. давл., дБ(А)	Допустимая темпер. окруж. среды, °C	Электр. соединение
BL-B280A-EC-00	230	50/60	1940	130	1,02	72	-25...+60	E

Габаритные размеры

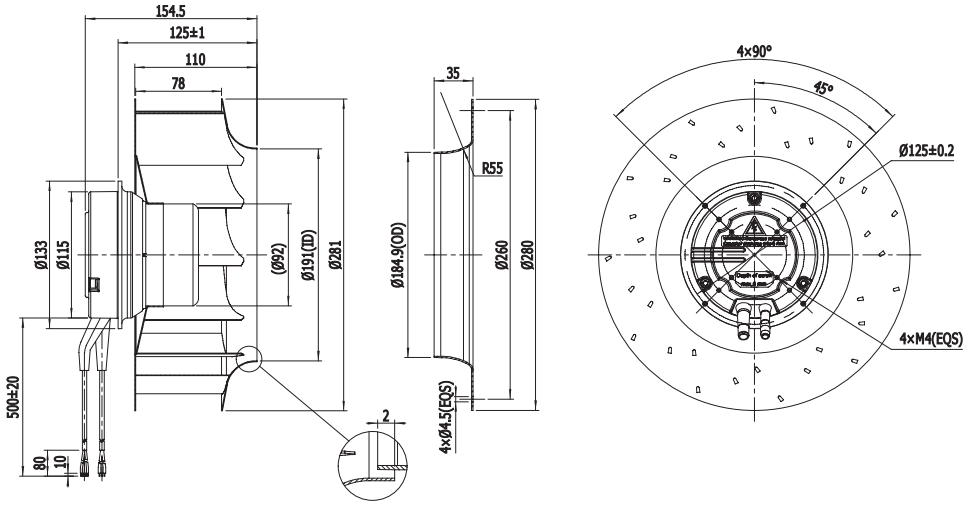

Кривые рабочих характеристик

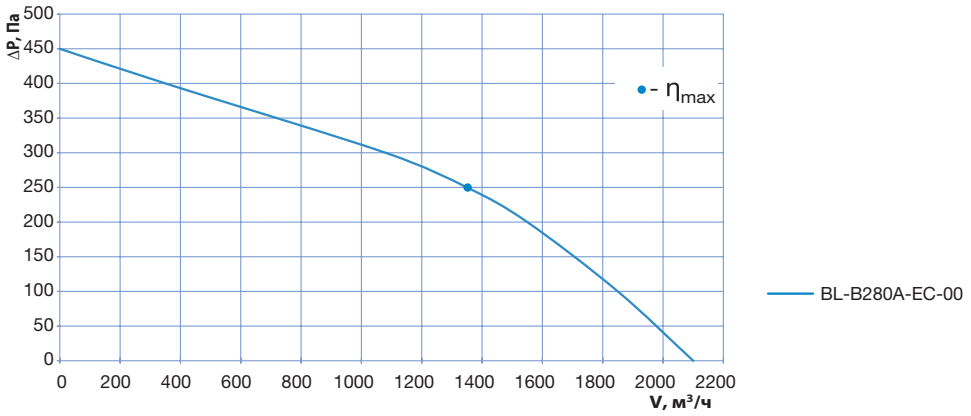

- Регулировка скорости: 0 ~ 10 В постоянного тока/ШИМ
- Материал крыльчатки: листовой алюминий
- Направление вращения: по часовой стрелке (со стороны ротора)
- Тип защиты: IP44
- Класс изоляции: B
- Режим работы: непрерывный (S1)
- Подшипник: подшипники качения
- Защита электродвигателя: встроеннный термопредохранитель с самовозвратом

ErP 2015 CE

Технические характеристики

Тип	Ном. напр. перем. тока, В	Частота, Гц	Частота вращения, мин$^{-1}$	Макс. входная мощность, Вт	Макс. ток, А	Уровень звук. давл., дБ(А)	Допустимая темпер. окруж. среды, °C	Электр. соединение
BL-B280B-EC-00	230	50/60	2800	363	1,58	80	-25...+60	E

Габаритные размеры

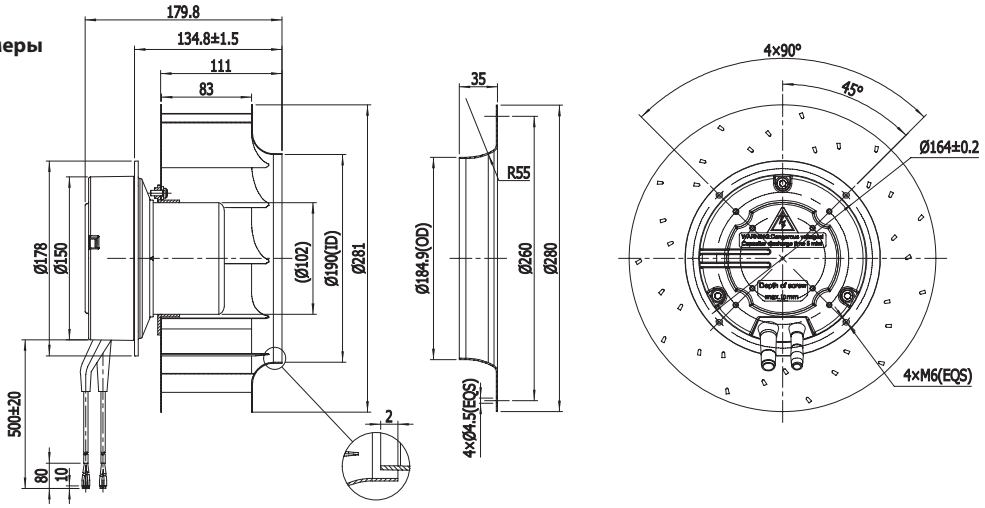

Кривые рабочих характеристик

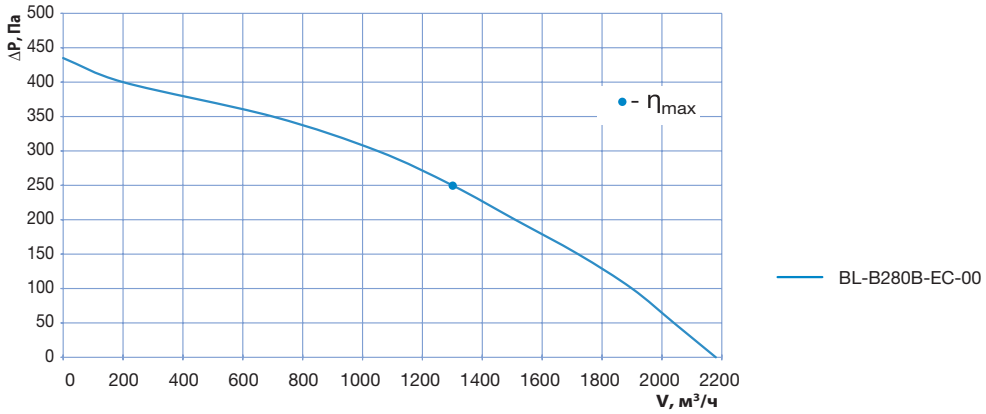

- Регулировка скорости: 0 ~ 10 В постоянного тока/ШИМ
- Материал крыльчатки: листовой алюминий
- Направление вращения: по часовой стрелке (со стороны ротора)
- Тип защиты: IP44
- Класс изоляции: B
- Режим работы: непрерывный (S1)
- Подшипник: подшипники качения
- Защита электродвигателя: встроеннный термопредохранитель с самовозвратом

ErP 2015

Технические характеристики

Тип	Ном. напр. перем. тока, В	Частота, Гц	Частота вращения, мин$^{-1}$	Макс. входная мощность, Вт	Макс. ток, А	Уровень звук. давл., дБ(А)	Допустимая темпер. окруж. среды, °С	Электр. соединение
BL-B310A-EC-00	230	50/60	2050	167	1,24	68	-25...+60	E

Габаритные размеры

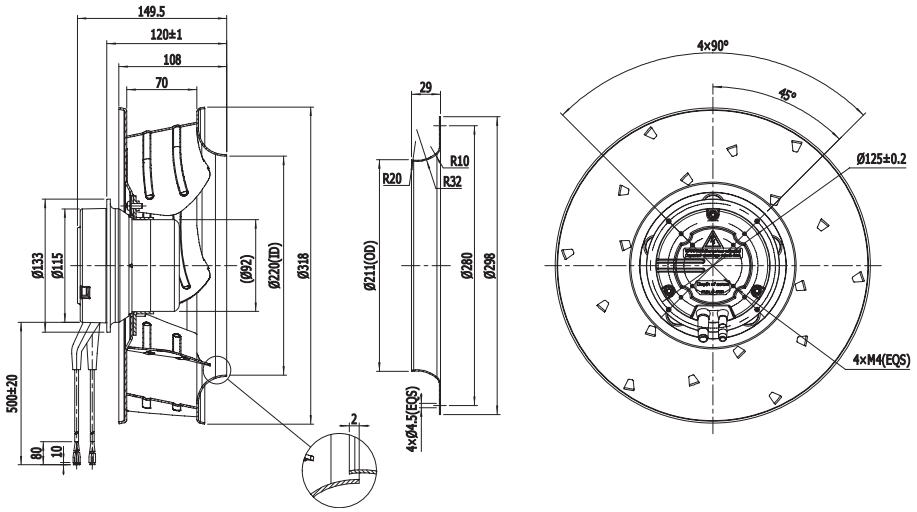

Кривые рабочих характеристик

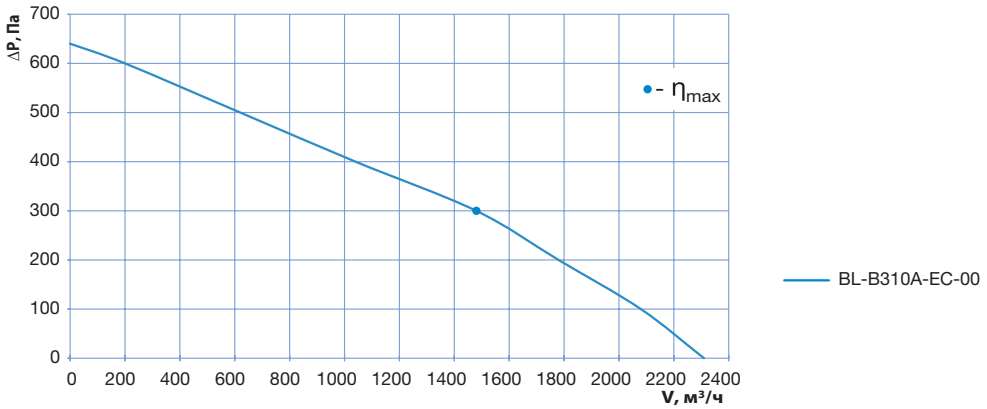

- Регулировка скорости: 0 ~ 10 В постоянного тока/ШИМ
- Материал крыльчатки: листовой алюминий
- Направление вращения: по часовой стрелке (со стороны ротора)
- Тип защиты: IP44
- Класс изоляции: B
- Режим работы: непрерывный (S1)
- Подшипник: подшипники качения
- Защита электродвигателя: встроеннный термопредохранитель с самовозвратом

ErP 2015 CE

Технические характеристики

Тип	Ном. напр. перем. тока, В	Частота, Гц	Частота вращения, мин$^{-1}$	Макс. входная мощность, Вт	Макс. ток, А	Уровень звук. давл., дБ(А)	Допустимая темпер. окруж. среды, °С	Электр. соединение
BL-B310A-EC-01	230	50/60	2680	338	1,50	78	-25...+60	E

Габаритные размеры

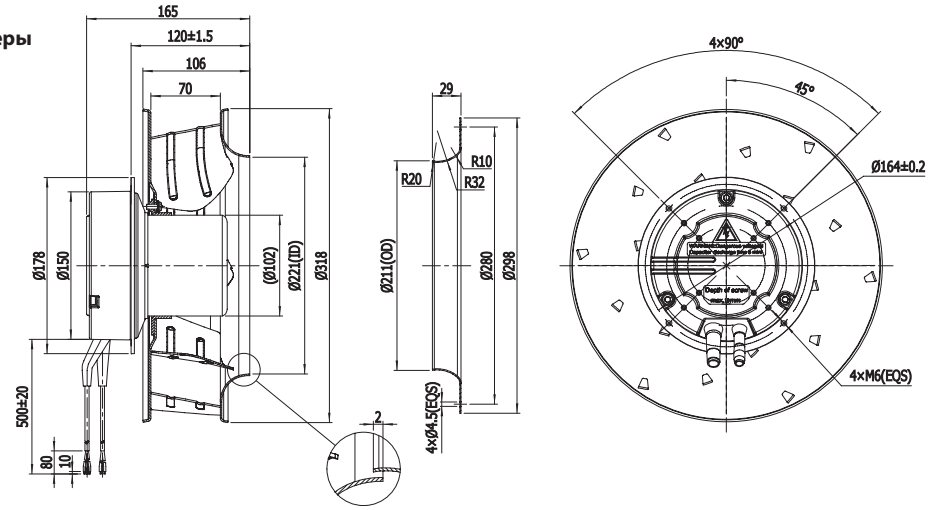

Кривые рабочих характеристик

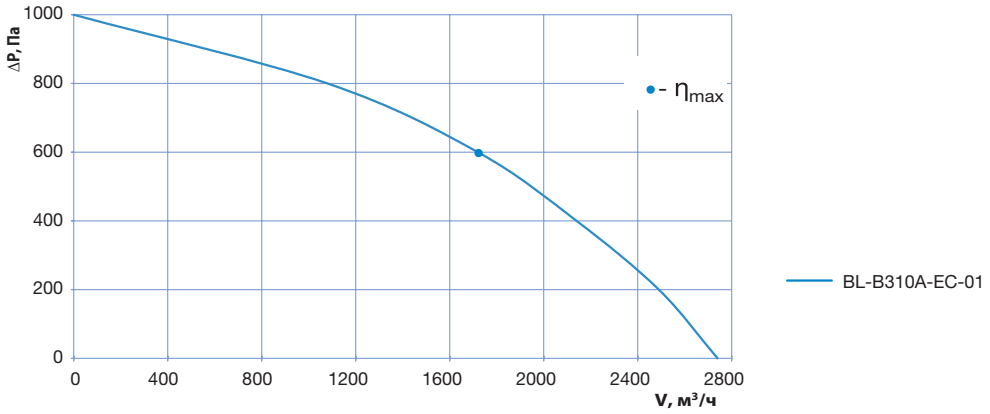

- Регулировка скорости: 0 ~ 10 В постоянного тока/ШИМ
- Материал крыльчатки: листовой алюминий
- Направление вращения: по часовой стрелке (со стороны ротора)
- Тип защиты: IP44
- Класс изоляции: B
- Режим работы: непрерывный (S1)
- Подшипник: подшипники качения
- Защита электродвигателя: встроеннный термопредохранитель с самовозвратом

ErP 2015 CE

Технические характеристики

Тип	Ном. напр. перем. тока, В	Частота, Гц	Частота вращения, мин$^{-1}$	Макс. входная мощность, Вт	Макс. ток, А	Уровень звук. давл., дБ(А)	Допустимая темпер. окруж. среды, °С	Электр. соединение
BL-B310B-EC-00	230	50/60	1630	114	0,93	64	-25...+60	E

Габаритные размеры

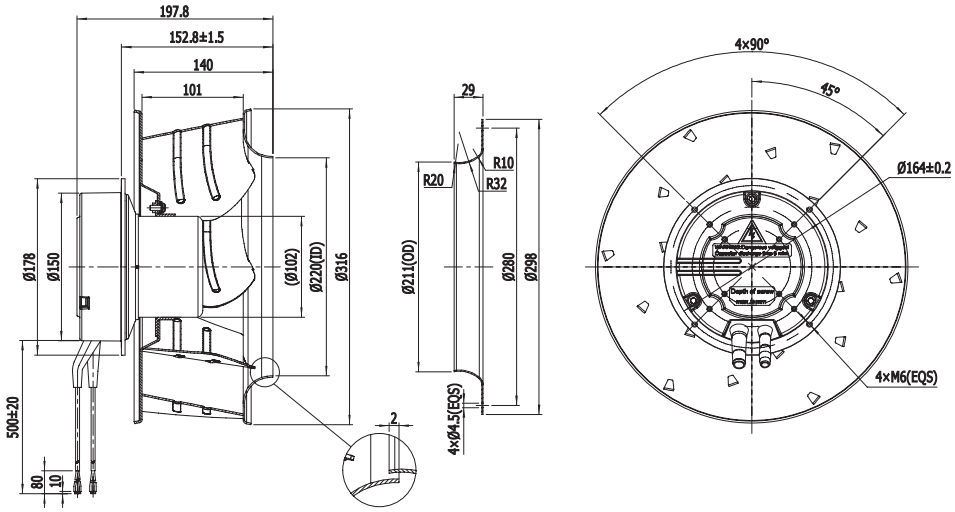

Кривые рабочих характеристик

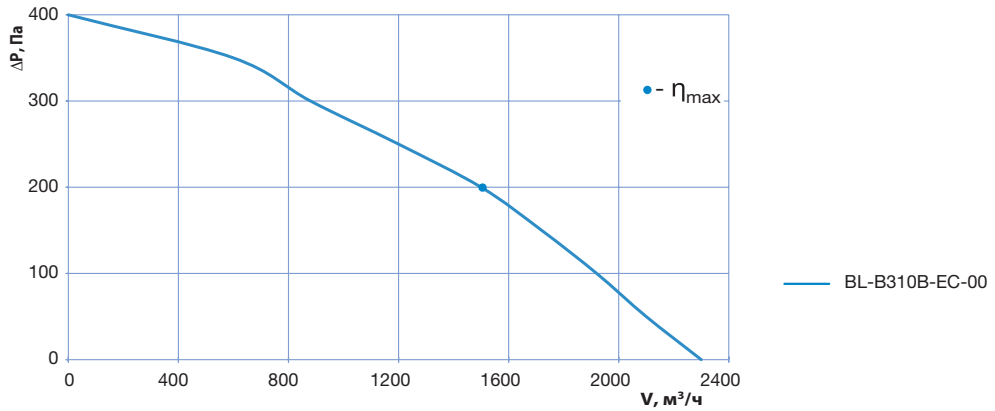

- Регулировка скорости: 0 ~ 10 В постоянного тока/ШИМ
- Материал крыльчатки: листовой алюминий
- Направление вращения: по часовой стрелке (со стороны ротора)
- Тип защиты: IP44
- Класс изоляции: B
- Режим работы: непрерывный (S1)
- Подшипник: подшипники качения
- Защита электродвигателя: встроеннный термопредохранитель с самовозвратом

ErP 2015 CE

Технические характеристики

Тип	Ном. напр. перем. тока, В	Частота, Гц	Частота вращения, мин$^{-1}$	Макс. входная мощность, Вт	Макс. ток, А	Уровень звук. давл., дБ(А)	Допустимая темпер. окруж. среды, °C	Электр. соединение
BL-B310B-EC-01	230	50/60	2180	260	1,14	73	-25...+60	E

Габаритные размеры

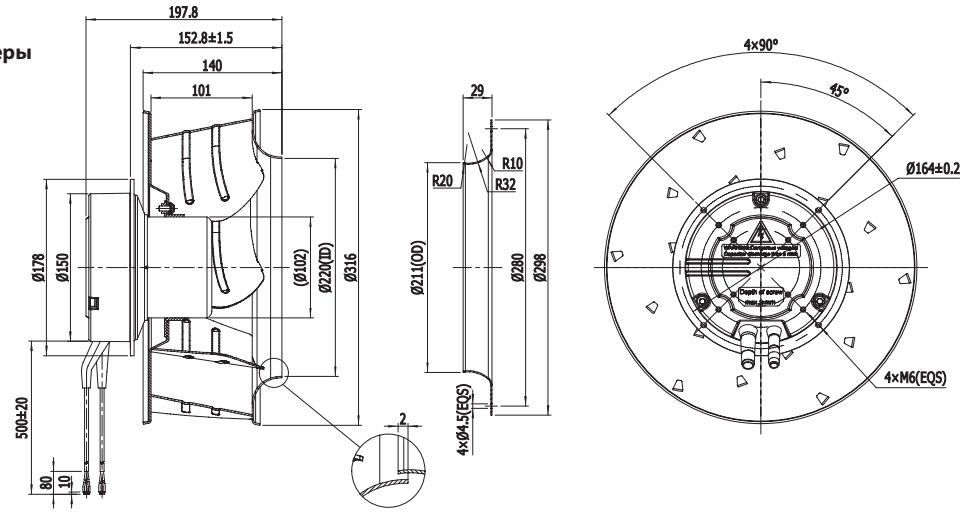

Кривые рабочих характеристик

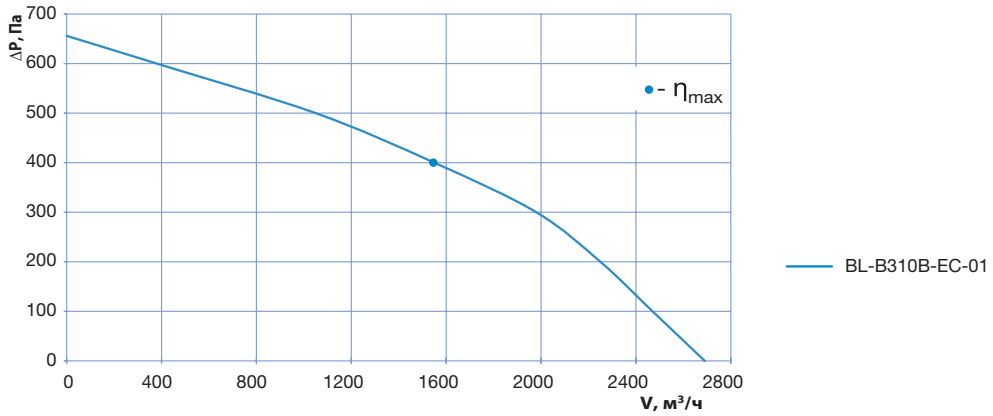

- Регулировка скорости: 0 ~ 10 В постоянного тока/ШИМ
- Материал крыльчатки: листовой алюминий
- Направление вращения: по часовой стрелке (со стороны ротора)
- Тип защиты: IP44
- Класс изоляции: B
- Режим работы: непрерывный (S1)
- Подшипник: подшипники качения
- Защита электродвигателя: встроеннный термопредохранитель с самовозвратом

ErP 2015

Технические характеристики

Тип	Ном. напр. перем. тока, В	Частота, Гц	Частота вращения, мин$^{-1}$	Макс. входная мощность, Вт	Макс. ток, А	Уровень звук. давл., дБ(А)	Допустимая темпер. окруж. среды, °С	Электр. соединение
BL-B355A-EC-00	230	50/60	2050	387	1,65	76	-25...+60	E

Габаритные размеры

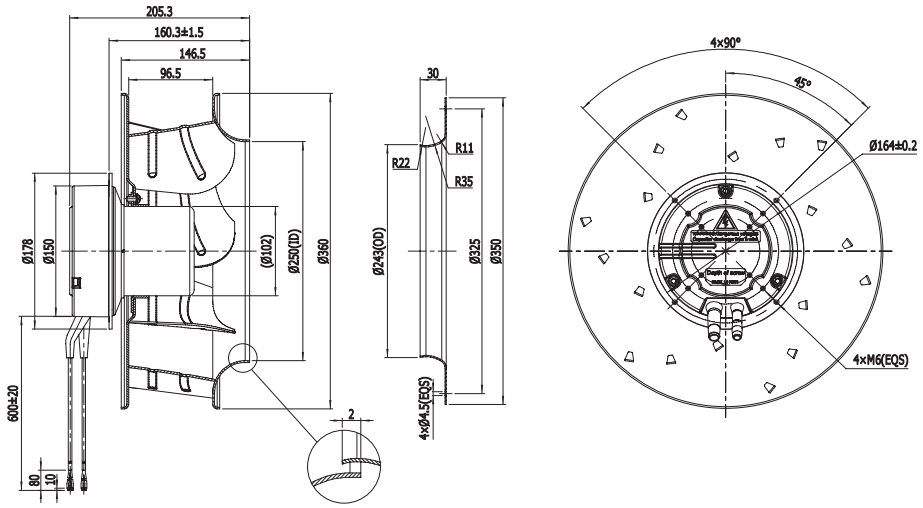

Кривые рабочих характеристик

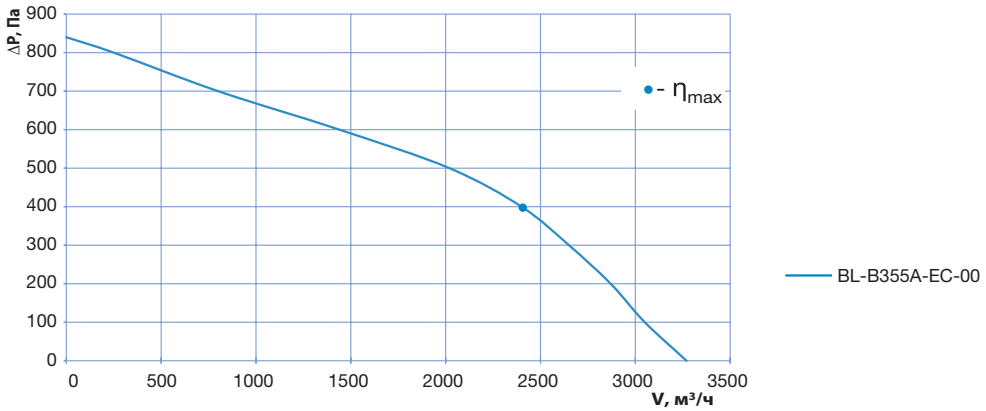

- Регулировка скорости: 0 ~ 10 В постоянного тока/ШИМ
- Материал крыльчатки: листовой алюминий
- Направление вращения: по часовой стрелке (со стороны ротора)
- Тип защиты: IP44
- Класс изоляции: B
- Режим работы: непрерывный (S1)
- Подшипник: подшипники качения
- Защита электродвигателя: встроеннный термопредохранитель с самовозвратом

ErP 2015 CE

Технические характеристики

Тип	Ном. напр. перем. тока, В	Частота, Гц	Частота вращения, мин$^{-1}$	Макс. входная мощность, Вт	Макс. ток, А	Уровень звук. давл., дБ(А)	Допустимая темпер. окруж. среды, °C	Электр. соединение
BL-B355B-EC-00	230	50/60	1930	467	2,02	73	-25...+60	E

Габаритные размеры

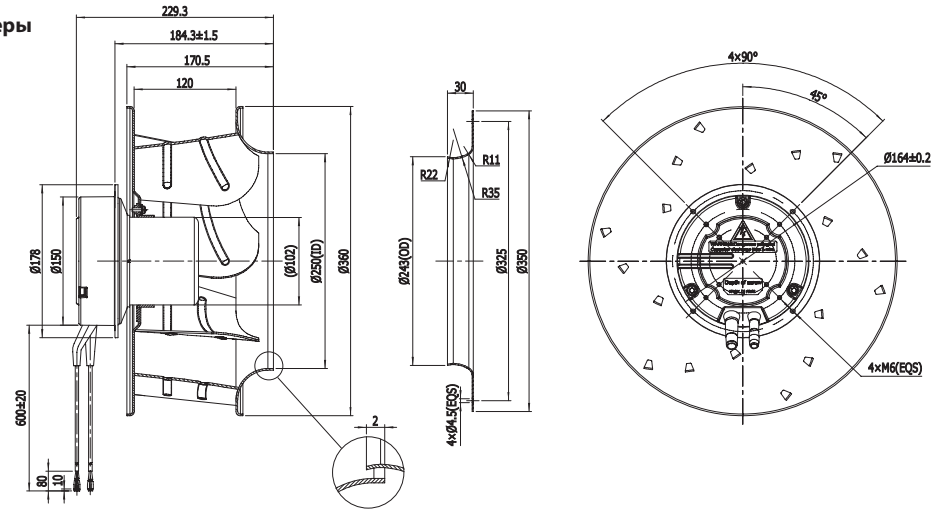

Кривые рабочих характеристик

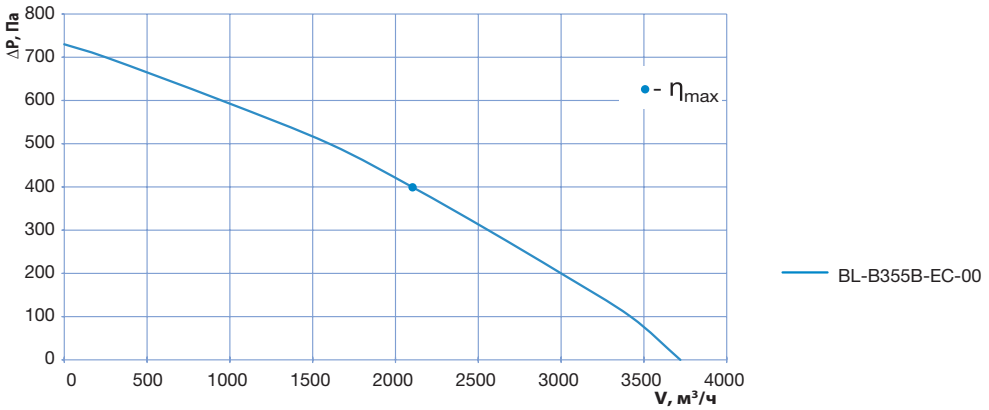

- Регулировка скорости: 0 ~ 10 В постоянного тока/ШИМ
- Материал крыльчатки: листовой алюминий
- Направление вращения: по часовой стрелке (со стороны ротора)
- Тип защиты: IP44
- Класс изоляции: B
- Режим работы: непрерывный (S1)
- Подшипник: подшипники качения
- Защита электродвигателя: встроеннный термопредохранитель с самовозвратом

ErP 2015

CE

Технические характеристики

Тип	Ном. напр. перем. тока, В	Частота, Гц	Частота вращения, мин$^{-1}$	Макс. входная мощность, Вт	Макс. ток, А	Уровень звук. давл., дБ(А)	Допустимая темпер. окруж. среды, °C	Электр. соединение
BL-B400A-EC-00	230	50/60	1500	250	1,16	72	-25...+60	E

Габаритные размеры

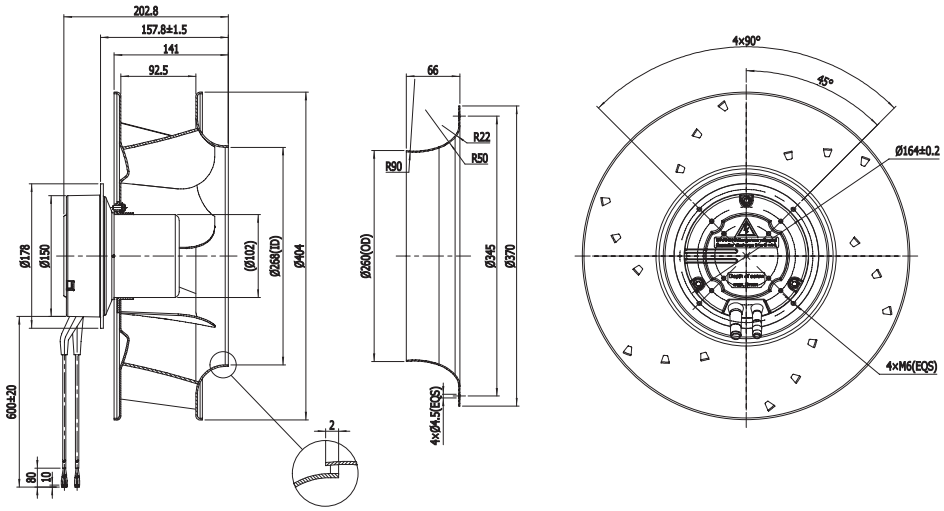

Кривые рабочих характеристик

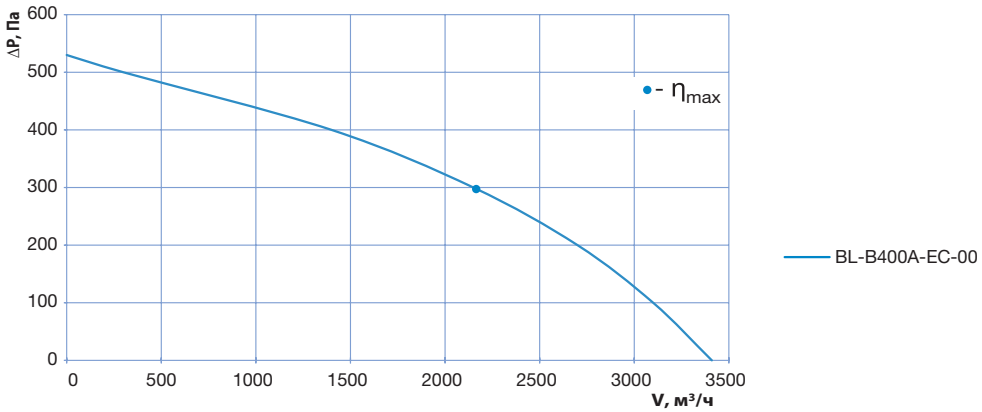

- Регулировка скорости: 0 ~ 10 В постоянного тока/ШИМ
- Материал крыльчатки: листовой алюминий
- Направление вращения: по часовой стрелке (со стороны ротора)
- Тип защиты: IP44
- Класс изоляции: B
- Режим работы: непрерывный (S1)
- Подшипник: подшипники качения
- Защита электродвигателя: встроеннный термопредохранитель с самовозвратом

ErP 2015 CE

Технические характеристики

Тип	Ном. напр. перем. тока, В	Частота, Гц	Частота вращения, мин$^{-1}$	Макс. входная мощность, Вт	Макс. ток, А	Уровень звук. давл., дБ(А)	Допустимая темпер. окруж. среды, °C	Электр. соединение
BL-B400B-EC-00	230	50/60	1360	300	1,30	72	-25...+60	E

Габаритные размеры

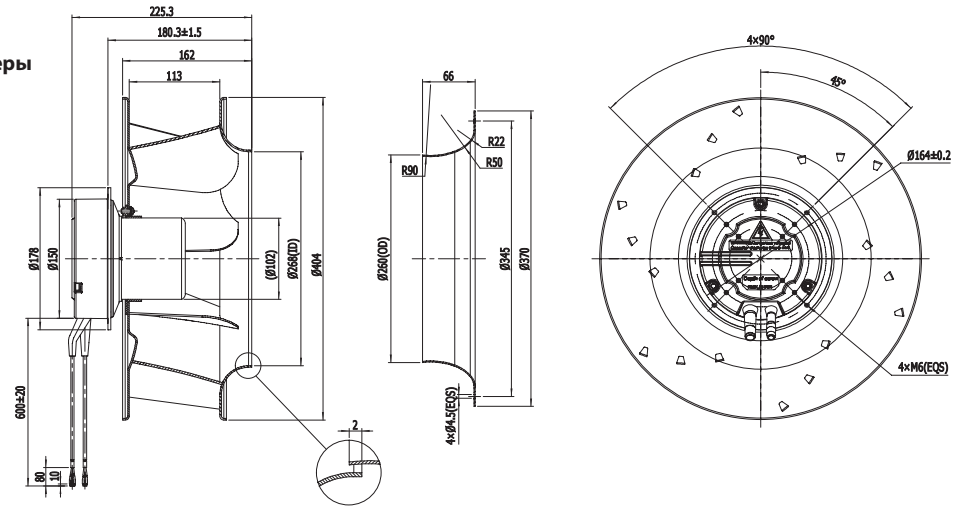

Кривые рабочих характеристик

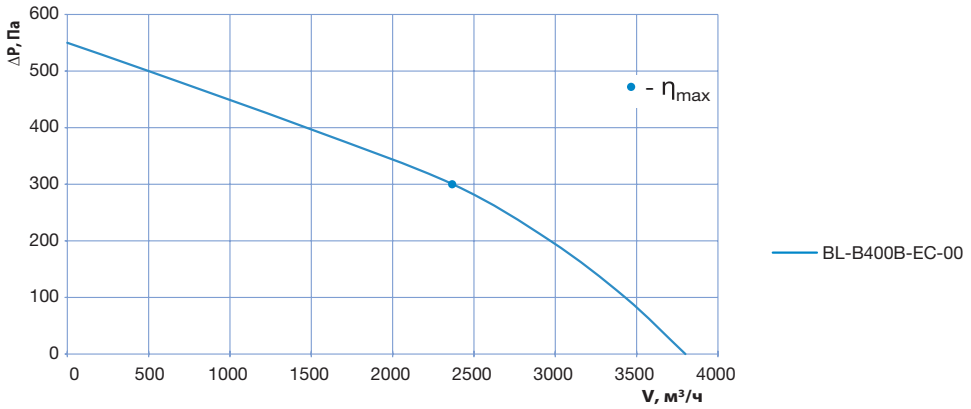

AC

EC

Центробежные вентиляторы с вперед загнутыми лопатками

- Материал крыльчатки: оцинкованная сталь
- Направление вращения: по часовой стрелке (со стороны ротора)
- Тип защиты: IP44
- Класс изоляции: B
- Режим работы: непрерывный (S1)
- Подшипник: подшипники качения
- Защита электродвигателя: встроеннный термопредохранитель с самовозвратом

CE

Технические характеристики

Тип	Ном. напр. перем. тока, В	Частота, Гц	Частота вращения, мин$^{-1}$	Входная мощность, Вт	Ток, А	Уровень звук. давл., дБ(А)	Допустимая темпер. окруж. среды, °С	Конден-сатор µF/VDB	Электр. соедине-ние
BL-F120A-2E-A01-01	230	50	2380	57	0,25	60	-25...+50	1,5/450	A
		60	3060	65	0,27	63	-25...+50	1,5/450	A

Габаритные размеры

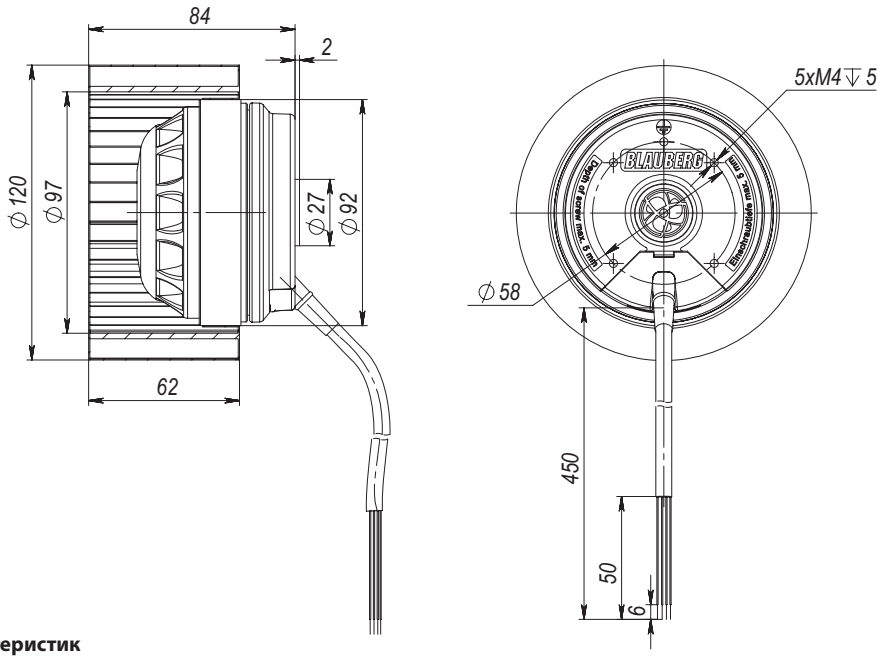

Кривые рабочих характеристик

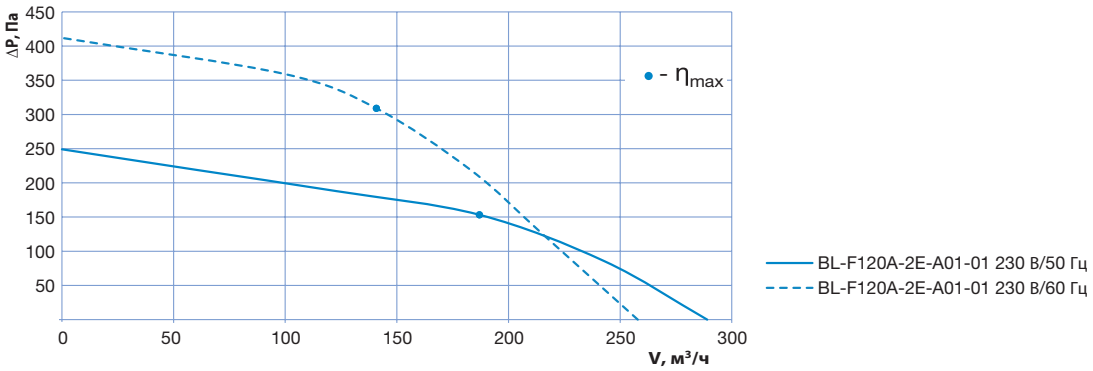

- Материал крыльчатки: оцинкованная сталь
- Направление вращения: по часовой стрелке (со стороны ротора)
- Тип защиты: IP44
- Класс изоляции: F
- Режим работы: непрерывный (S1)
- Подшипник: подшипники качения
- Защита электродвигателя: встроеннный термопредохранитель с самовозвратом

CE

Технические характеристики

Тип	Ном. напр. перем. тока, В	Частота, Гц	Частота вращения, мин$^{-1}$	Входная мощность, Вт	Ток, А	Уровень звук. давл., дБ(А)	Допустимая темпер. окруж. среды, °C	Конден-сатор µF/VDB	Электр. соедине-ние
BL-F140A-2E-C01-01	230	50	2600	102	0,46	72	-25...+50	3,5/450	A
		60	3000	116	0,51	71	-25...+50	3,5/450	A

Габаритные размеры

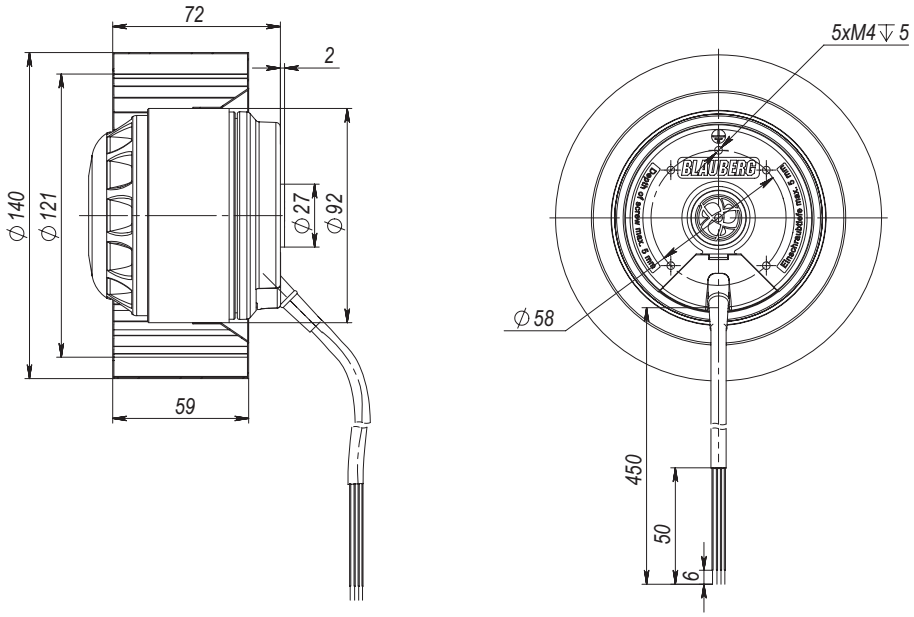

Кривые рабочих характеристик

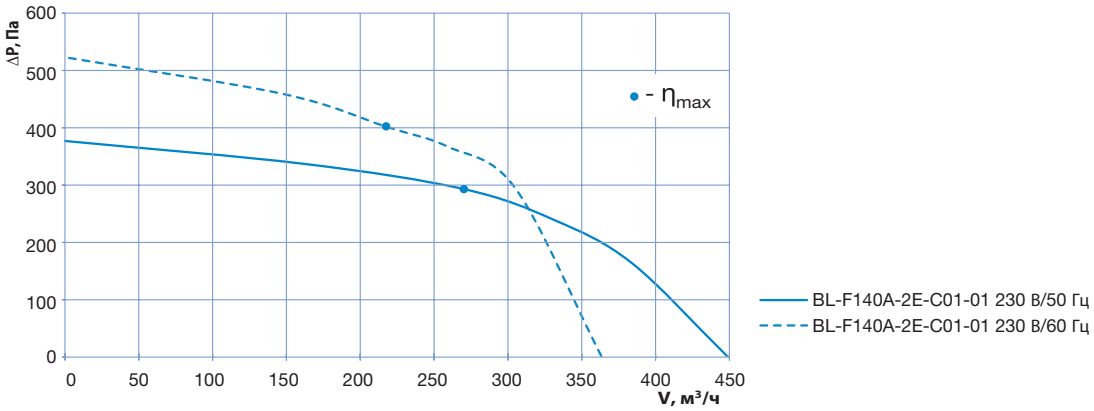

- Материал крыльчатки: оцинкованная сталь
- Направление вращения: по часовой стрелке (со стороны ротора)
- Тип защиты: IP44
- Класс изоляции: F
- Режим работы: непрерывный (S1)
- Подшипник: подшипники качения
- Защита электродвигателя: встроеннный термопредохранитель с самовозвратом

CE

Технические характеристики

Тип	Ном. напр. перем. тока, В	Частота, Гц	Частота вращения, мин$^{-1}$	Входная мощность, Вт	Ток, А	Уровень звук. давл., дБ(А)	Допустимая темпер. окруж. среды, °С	Конден-сатор µF/VDB	Электр. соедине-ние
BL-F160A-2E-D01-01	230	50	2580	240	1,08	71	-25...+40	6,0/450	A
BL-F160A-4E-B01-01	230	50	1300	53	0,24	66	-25...+50	1,5/450	A
		60	1500	65	0,28	68	-25...+50	1,5/450	A

Габаритные размеры

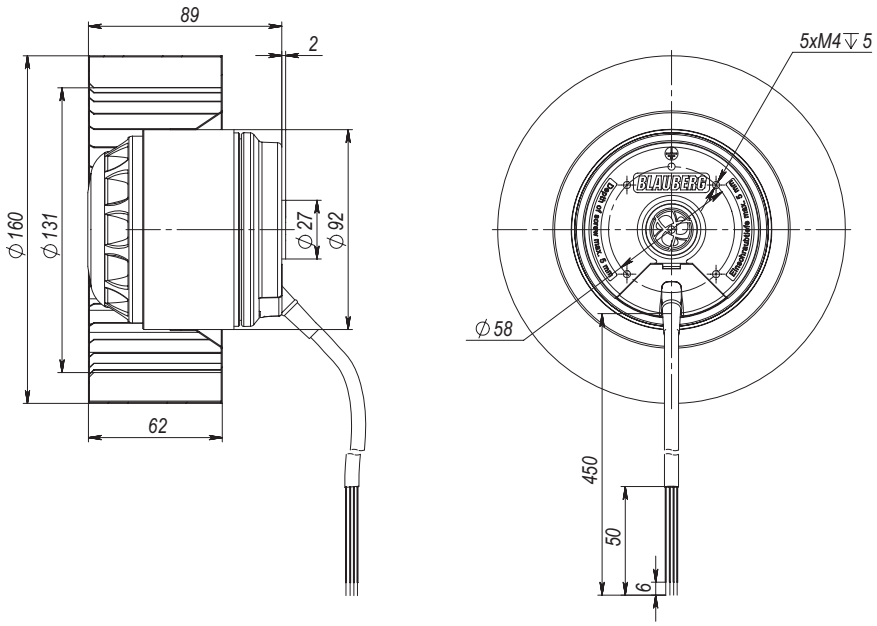

Кривые рабочих характеристик

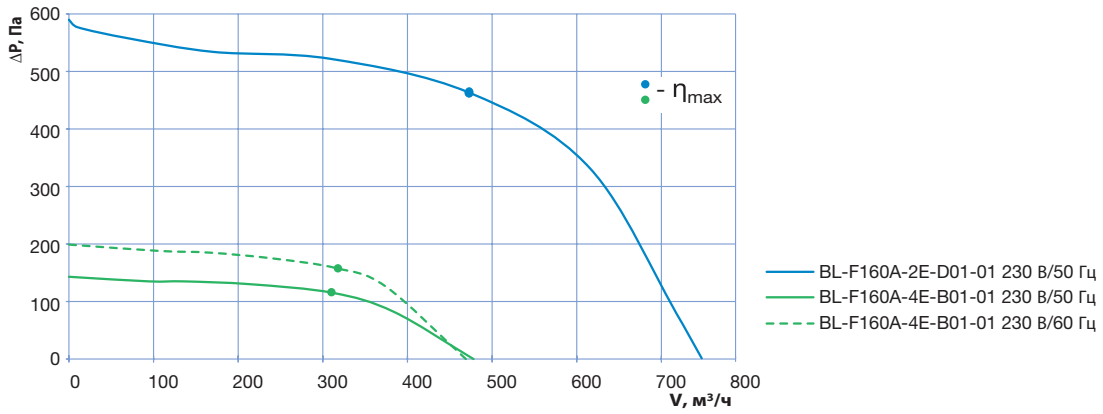

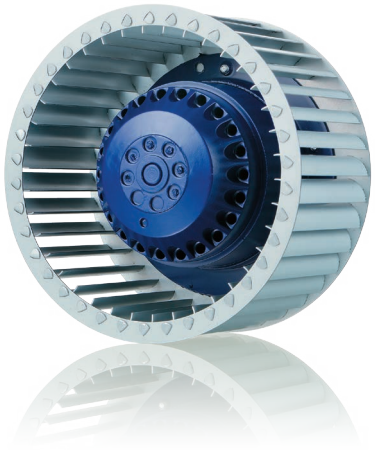

- Материал крыльчатки: оцинкованная сталь
- Направление вращения: по часовой стрелке (со стороны ротора)
- Тип защиты: IP44
- Класс изоляции: F
- Режим работы: непрерывный (S1)
- Подшипник: подшипники качения
- Защита электродвигателя: встроеннный термопредохранитель с самовозвратом

CE

Технические характеристики

Тип	Ном. напр. перем. тока, В	Частота, Гц	Частота вращения, мин$^{-1}$	Входная мощность, Вт	Ток, А	Уровень звук. давл., дБ(А)	Допустимая темпер. окруж. среды, °C	Конден-сатор µF/VDB	Электр. соедине-ние
BL-F180B-4E-O01-01	230	50	1280	105	0,47	65	-25...+40	3,0/450	A
		60	1460	115	0,52	67	-25...+40	3,0/450	

Габаритные размеры

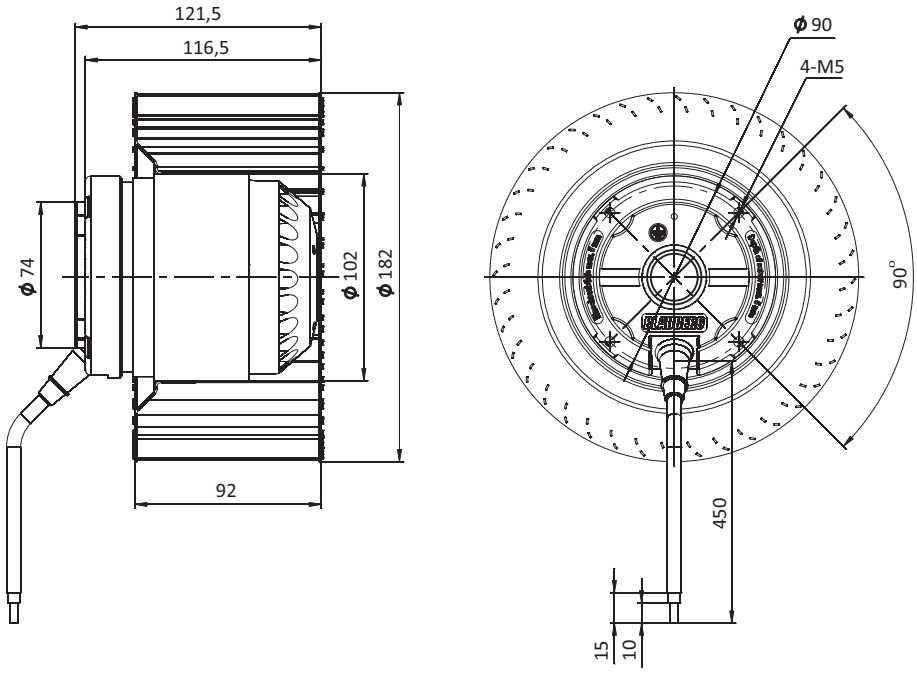

Кривые рабочих характеристик

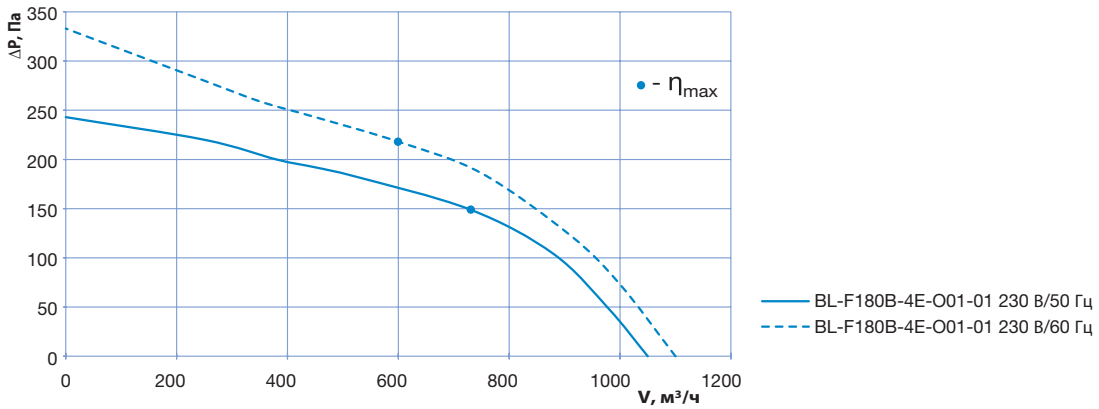

- Материал крыльчатки: оцинкованная сталь
- Направление вращения: по часовой стрелке (со стороны ротора)
- Тип защиты: IP44
- Класс изоляции: F
- Режим работы: непрерывный (S1)
- Подшипник: подшипники качения
- Защита электродвигателя: встроеннный термопредохранитель с самовозвратом

CE

Технические характеристики

Тип	Ном. напр. перем. тока, В	Частота, Гц	Частота вращения, мин$^{-1}$	Входная мощность, Вт	Ток, А	Уровень звук. давл., дБ(А)	Допустимая темпер. окруж. среды, °С	Конден-сатор µF/VDB	Электр. соедине-ние
BL-F200C-4D-M01-01	400	50	1270	330	0,63	69	-25...+40	-	B
BL-F200C-4E-M01-01	230	50	1270	310	1,4	69	-25...+40	4,0/450	A

Габаритные размеры

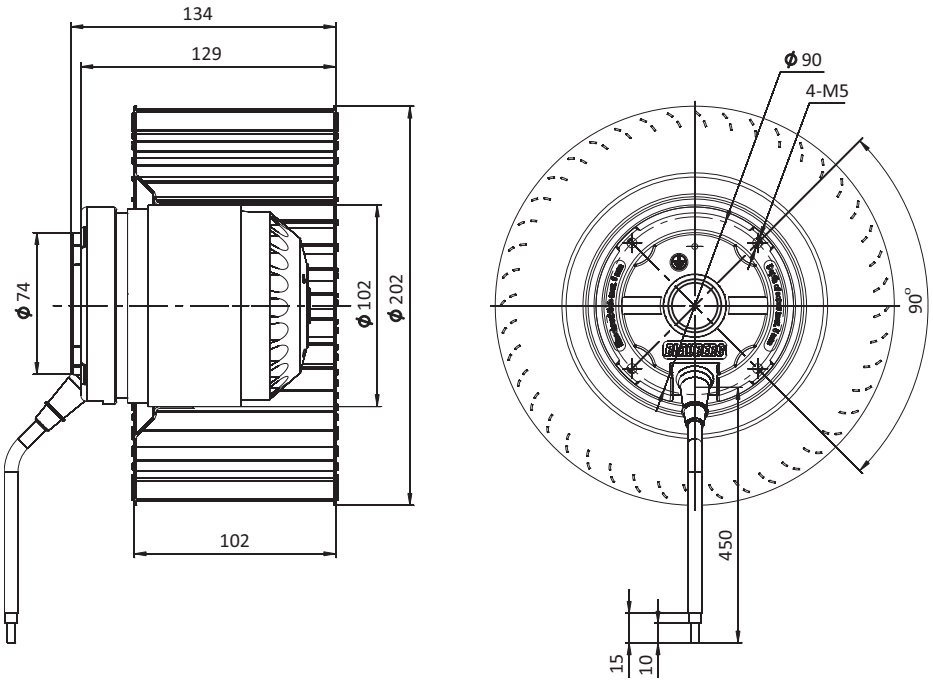

Кривые рабочих характеристик

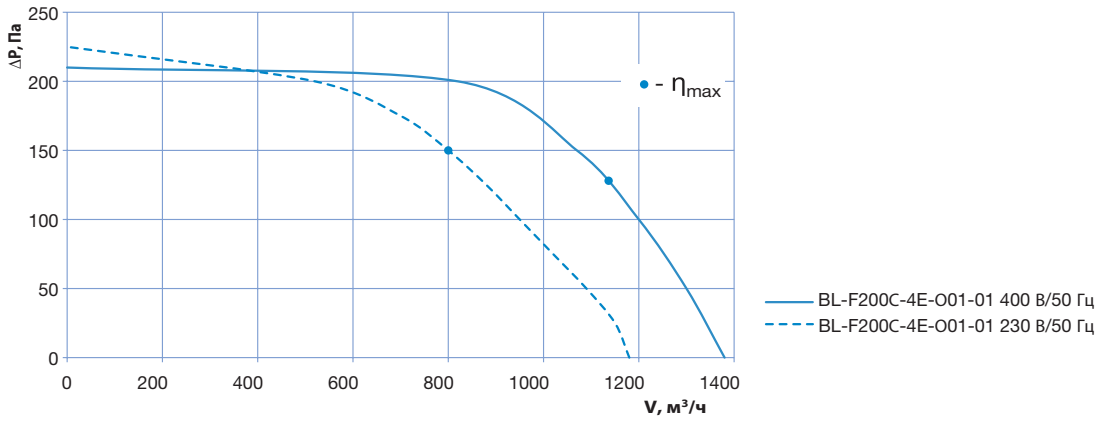

- Материал крыльчатки: оцинкованная сталь
- Направление вращения: по часовой стрелке (со стороны ротора)
- Тип защиты: IP54
- Класс изоляции: F
- Режим работы: непрерывный (S1)
- Подшипник: подшипники качения
- Защита электродвигателя: встроеннный термопредохранитель с самовозвратом

CE

Технические характеристики

Тип	Ном. напр. перем. тока, В	Частота, Гц	Частота вращения, мин$^{-1}$	Входная мощность, Вт	Ток, А	Уровень звук. давл., дБ(А)	Допустимая темпер. окруж. среды, °C	Конден-сатор µF/VDB	Электр. соедине-ние
BL-F225A-4E-O01-01	230	50	1320	510	2,3	71	-25...+50	8,0/450	A
BL-F225A-6E-O01-01	230	50	930	250	1,3	68	-25...+70	6,0/450	A
BL-F225A-4D-O01-01	230	50	1300	490	1,43	71	-25...+60	-	B1
	400	50	1300	490	0,82	71	-25...+60	-	B2
BL-F225A-6D-L01-01	230	50	930	300	1,4	68	-25...+70	-	B1
	400	50	930	300	0,81	68	-25...+70	-	B2

Габаритные размеры

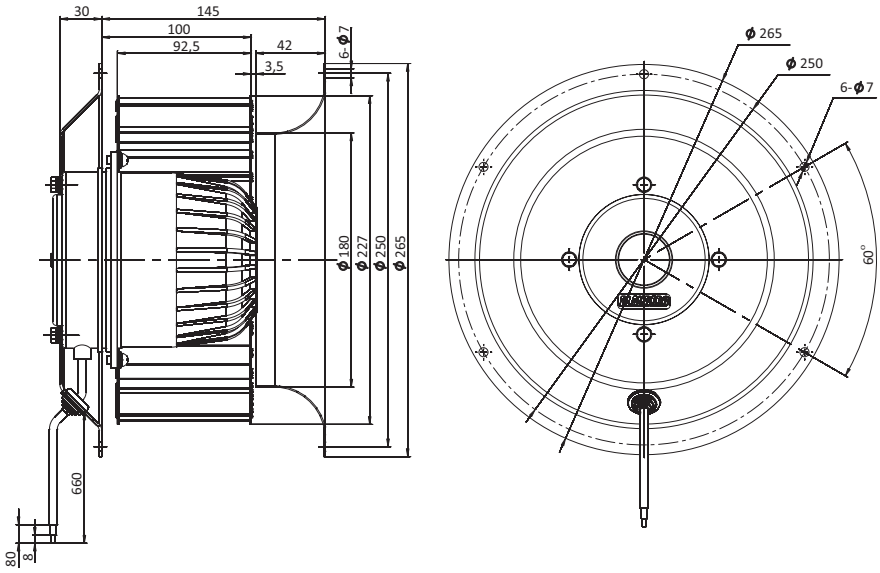

Кривые рабочих характеристик

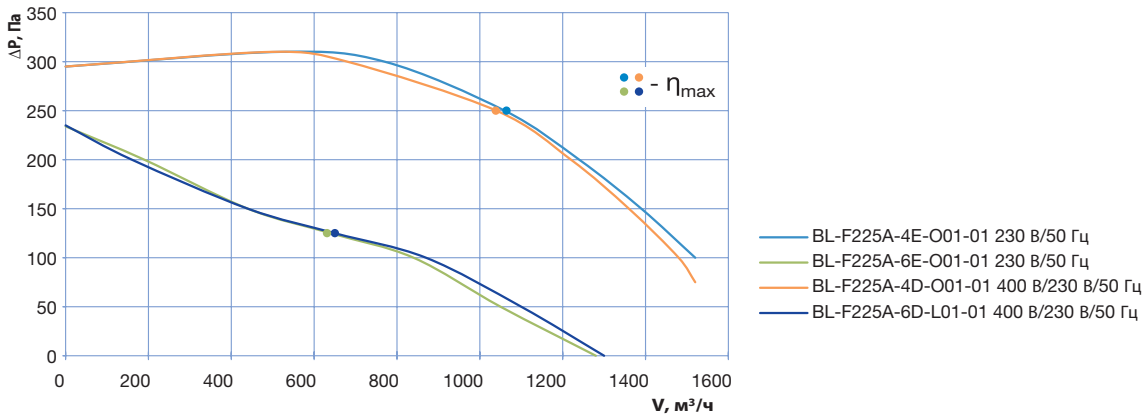

- Материал крыльчатки: оцинкованная сталь
- Направление вращения: по часовой стрелке (со стороны ротора)
- Тип защиты: IP54
- Класс изоляции: F
- Режим работы: непрерывный (S1)
- Подшипник: подшипники качения
- Защита электродвигателя: встроеннный термопредохранитель с самовозвратом

CE

Технические характеристики

Тип	Ном. напр. перем. тока, В	Частота, Гц	Частота вращения, мин$^{-1}$	Входная мощность, Вт	Ток, А	Уровень звук. давл., дБ(А)	Допустимая темпер. окруж. среды, °С	Конден-сатор μF/VDB	Электр. соедине-ние
BL-F250A-4E-P01-01	230	50	1330	900	4,1	73	-25...+60	16,0/450	A
BL-F250A-6E-O01-01	230	50	900	320	1,6	70	-25...+70	5,0/450	A
BL-F250A-4D-P01-01	230	50	1400	870	3,1	74	-25...+70	-	B1
	400	50	1400	870	1,8	74	-25...+70	-	B2
BL-F250A-6D-L01-01	230	50	910	320	1,4	70	-25...+70	-	B1
	400	50	910	320	0,81	70	-25...+70	-	B2

Габаритные размеры

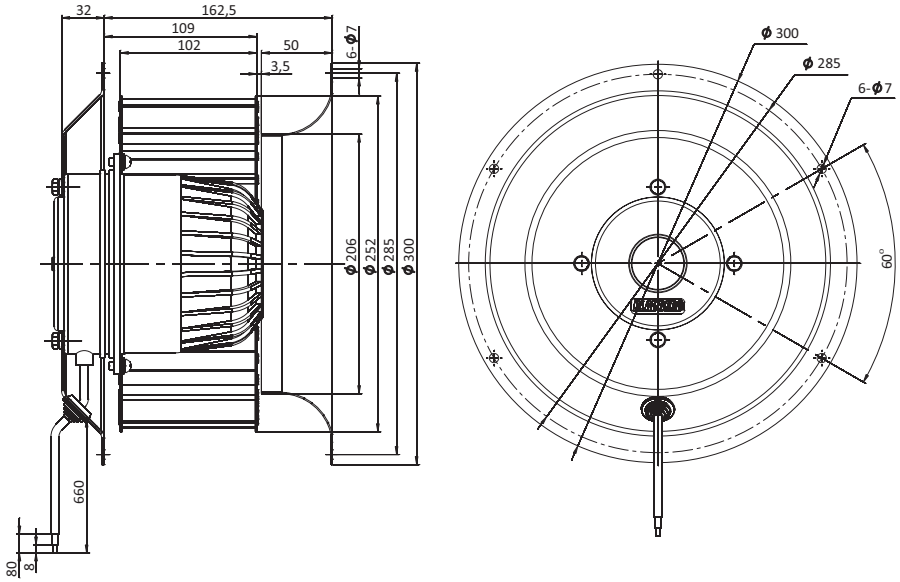

Кривые рабочих характеристик

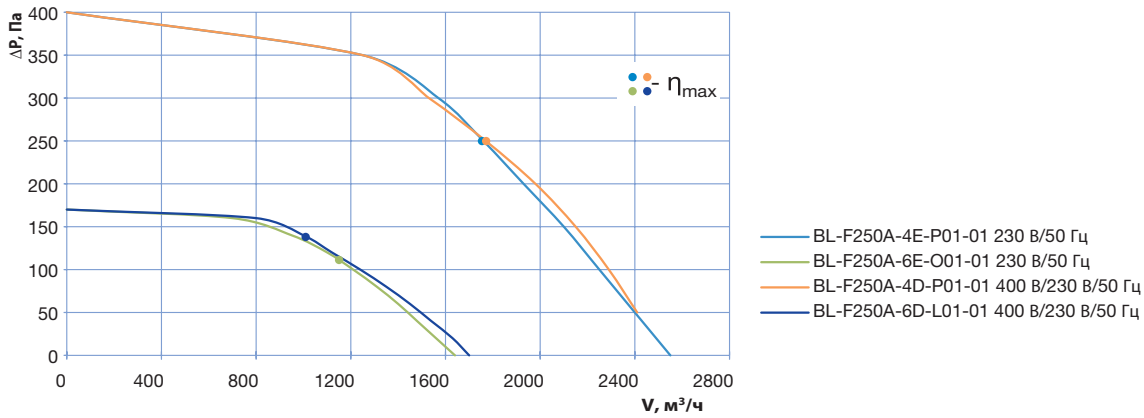

AC центробежный вентилятор
(крыльчатка с вперед загнутыми лопатками ø 280 мм)

BLAUBERG Motoren

- Материал крыльчатки: оцинкованная сталь
- Направление вращения: по часовой стрелке (со стороны ротора)
- Тип защиты: IP54
- Класс изоляции: F
- Режим работы: непрерывный (S1)
- Подшипник: подшипники качения
- Защита электродвигателя: встроеннный термопредохранитель с самовозвратом

CE

Технические характеристики

Тип	Ном. напр. перем. тока, В	Частота, Гц	Частота вращения, мин$^{-1}$	Входная мощность, Вт	Ток, А	Уровень звук. давл., дБ(А)	Допустимая темпер. окруж. среды, °C	Конден-сатор µF/VDB	Электр. соедине-ние
BL-F280A-4E-Q01-01	230	50	1360	1600	7,3	74	-25...+50	31,0/450	A
BL-F280A-6E-P01-01	230	50	900	450	2,2	72	-25...+80	8,0/450	A
BL-F280A-4D-P01-01	230	50	1360	1700	5,4	75	-25...+60	-	B1
	400	50	1360	1700	3,2	75	-25...+60	-	B2
BL-F280A-6D-M01-01	230	50	900	450	1,48	72	-25...+80	-	B1
	400	50	900	450	0,85	72	-25...+80	-	B2

Габаритные размеры

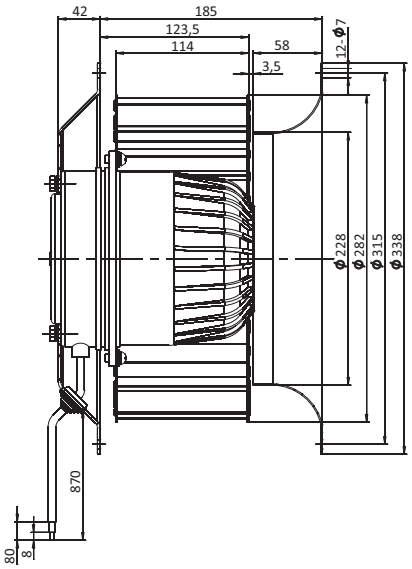

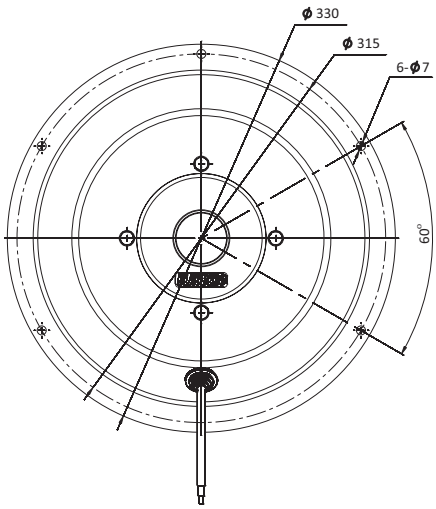

Кривые рабочих характеристик

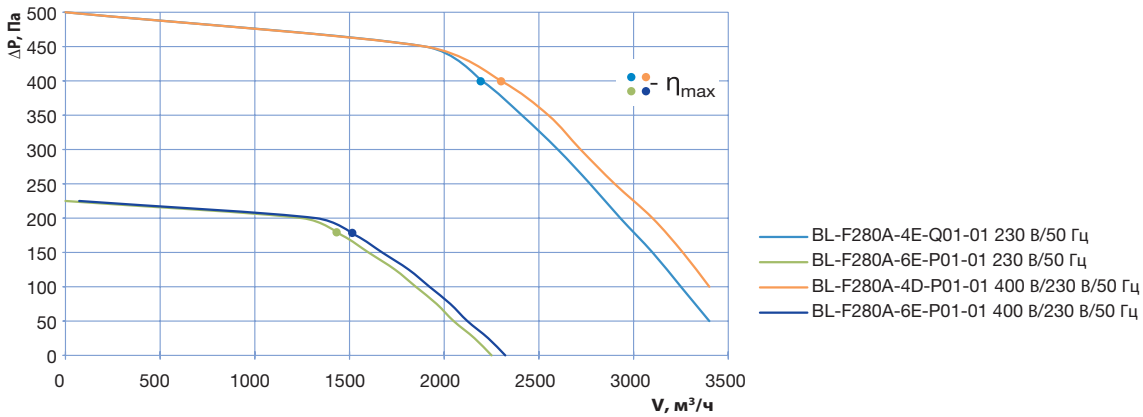

- Материал крыльчатки: оцинкованная сталь
- Направление вращения: по часовой стрелке (со стороны ротора)
- Тип защиты: IP54
- Класс изоляции: F
- Режим работы: непрерывный (S1)
- Подшипник: подшипники качения
- Защита электродвигателя: встроеннный термопредохранитель с самовозвратом

CE

Технические характеристики

Тип	Ном. напр. перем. тока, В	Частота, Гц	Частота вращения, мин$^{-1}$	Входная мощность, Вт	Ток, А	Уровень звук. давл., дБ(А)	Допустимая темпер. окруж. среды, °С	Конден-сатор µF/VDB	Электр. соедине-ние
BL-F315A-4E-R01-01	230	50	1360	2300	10	75	-25...+40	50,0/450	A
BL-F315A-6E-Q01-01	230	50	870	720	3,6	74	-25...+70	12,0/450	A
BL-F315A-4D-Q01-01	230	50	1360	2200	6,9	75	-25...+60	-	B1
	400	50	1360	2200	4	75	-25...+60	-	B2
BL-F315A-6D-M01-01	230	50	940	780	2,6	74	-25...+80	-	B1
	400	50	940	780	1,5	74	-25...+80	-	B2

Габаритные размеры

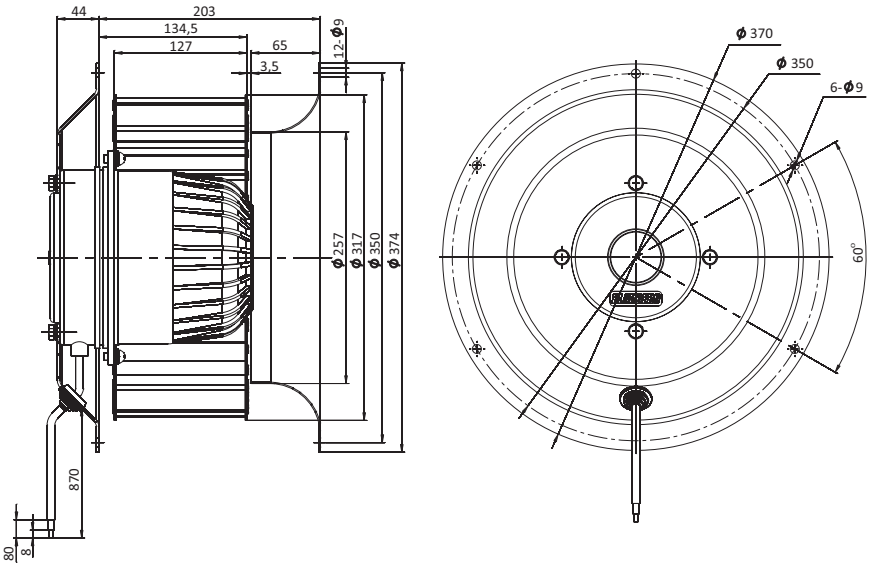

Кривые рабочих характеристик

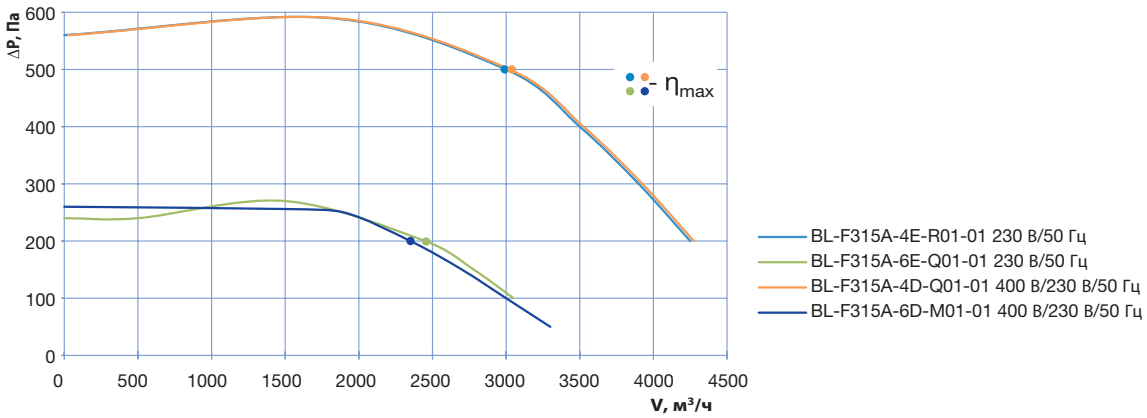

AC центробежный вентилятор
(крыльчатка с вперед загнутыми лопатками ø 355 мм)

BLAUBERG Motoren

- Материал крыльчатки: оцинкованная сталь
- Направление вращения: по часовой стрелке (со стороны ротора)
- Тип защиты: IP54
- Класс изоляции: F
- Режим работы: непрерывный (S1)
- Подшипник: подшипники качения
- Защита электродвигателя: встроеннный термопредохранитель с самовозвратом

CE

Технические характеристики

Тип	Ном. напр. перем. тока, В	Частота, Гц	Частота вращения, мин$^{-1}$	Входная мощность, Вт	Ток, А	Уровень звук. давл., дБ(А)	Допустимая темпер. окруж. среды, °С	Электр. соедине-ние
BL-F355A-4D-R01-01	230	50	1340	3500	10,2	75	-25...+55	B1
	400	50	1340	3500	5,9	75	-25...+55	B2
BL-F355A-6D-N01-01	230	50	900	1150	4	74	-25...+70	B1
	400	50	900	1150	2,3	74	-25...+70	B2

Габаритные размеры

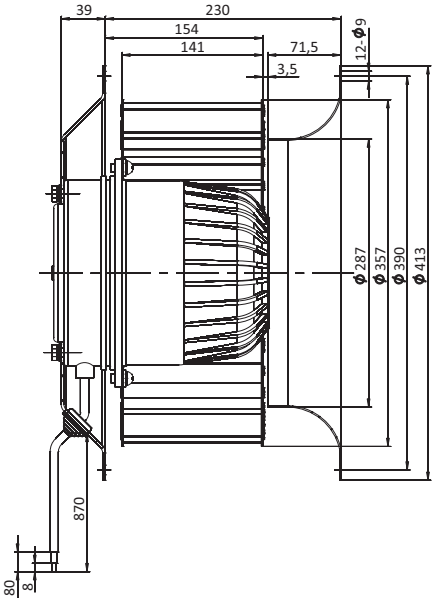

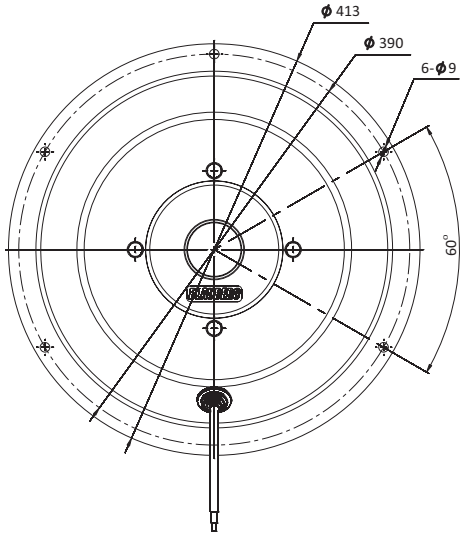

Кривые рабочих характеристик

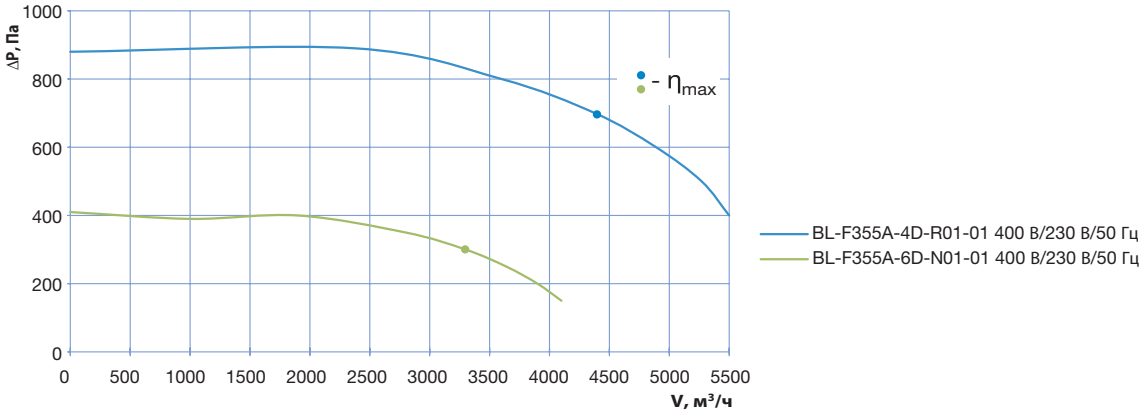

- Материал крыльчатки: оцинкованная сталь
- Направление вращения: по часовой стрелке (со стороны ротора)
- Тип защиты: IP54
- Класс изоляции: F
- Режим работы: непрерывный (S1)
- Подшипник: подшипники качения
- Защита электродвигателя: встроеннный термопредохранитель с самовозвратом

CE

Технические характеристики

Тип	Ном. напр. перем. тока, В	Частота, Гц	Частота вращения, мин$^{-1}$	Входная мощность, Вт	Ток, А	Уровень звук. давл., дБ(А)	Допустимая темпер. окруж. среды, °С	Электр. соедине-ние
BL-F400A-4D-S01-01	230	50	1400	4800	13,9	86	-25...+45	B1
	400	50	1400	4800	8	86	-25...+45	B2
BL-F400A-6D-R01-01	230	50	870	2800	8,44	78	-25...+65	B1
	400	50	870	2800	4,85	78	-25...+65	B2
BL-F400A-8D-M01-01	230	50	700	1700	6,43	69	-25...+55	B1
	400	50	700	1700	3,7	69	-25...+55	B2

Габаритные размеры

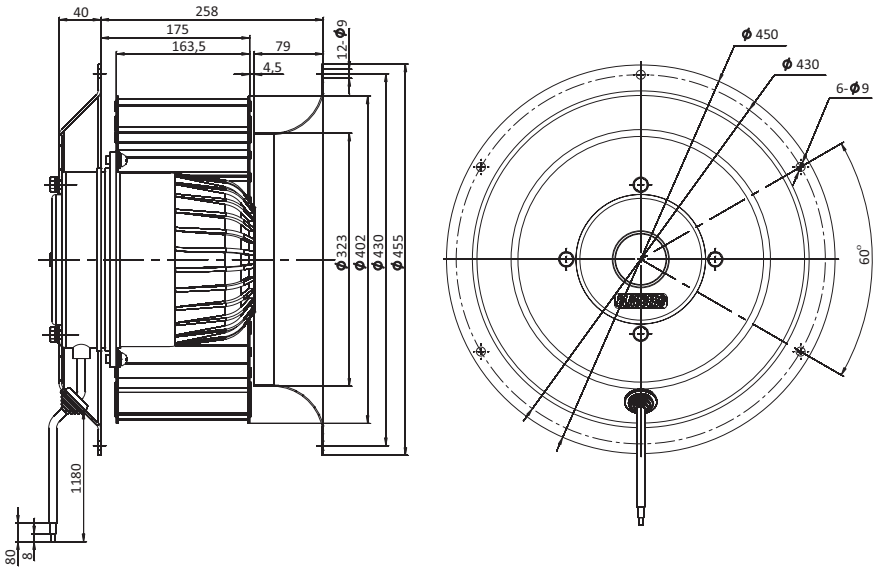

Кривые рабочих характеристик

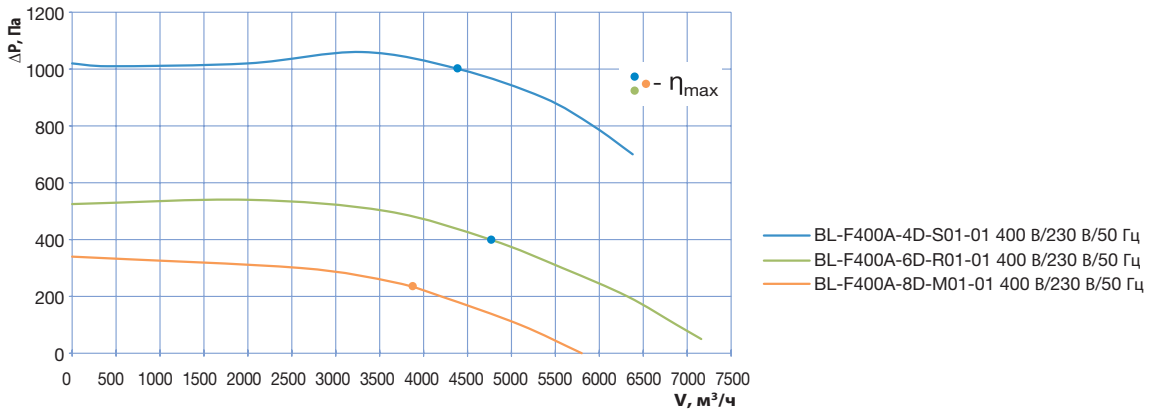

AC центробежный вентилятор
(крыльчатка с вперед загнутыми лопатками ø 450 мм)

BLAUBERG Motoren

- Материал крыльчатки: оцинкованная сталь
- Направление вращения: по часовой стрелке (со стороны ротора)
- Тип защиты: IP54
- Класс изоляции: F
- Режим работы: непрерывный (S1)
- Подшипник: подшипники качения
- Защита электродвигателя: встроеннный термопредохранитель с самовозвратом

CE

Технические характеристики

Тип	Ном. напр. перем. тока, В	Частота, Гц	Частота вращения, мин$^{-1}$	Входная мощность, Вт	Ток, А	Уровень звук. давл., дБ(А)	Допустимая темпер. окруж. среды, °С	Электр. соедине-ние
BL-F450A-6D-S01-01	230	50	930	3500	10,4	84	-25...+40	B1
	400	50	930	3500	6	84	-25...+40	B2
BL-F450A-8D-N01-01	230	50	680	2000	7,13	78	-25...+40	B1
	400	50	680	2000	4,1	78	-25...+40	B2

Габаритные размеры

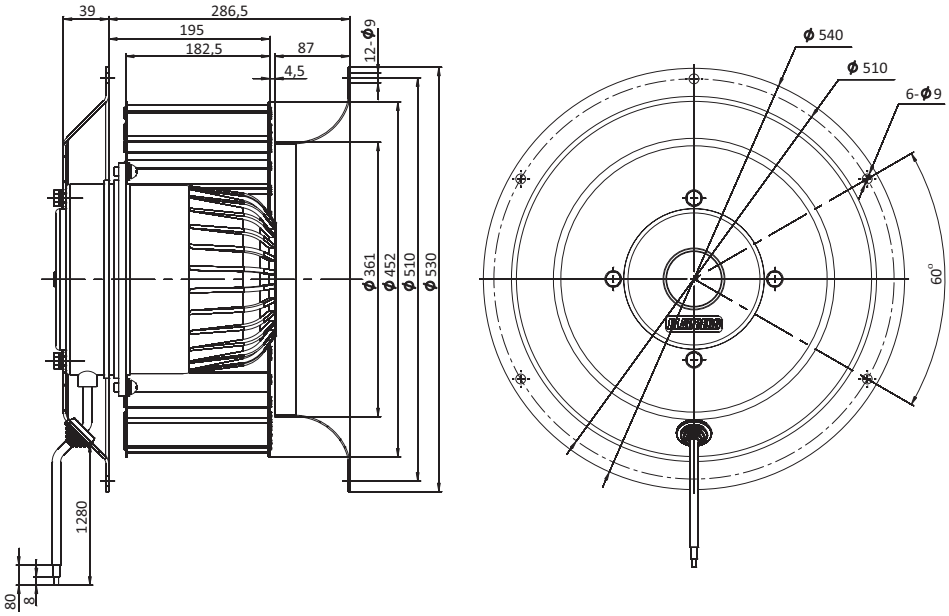

Кривые рабочих характеристик

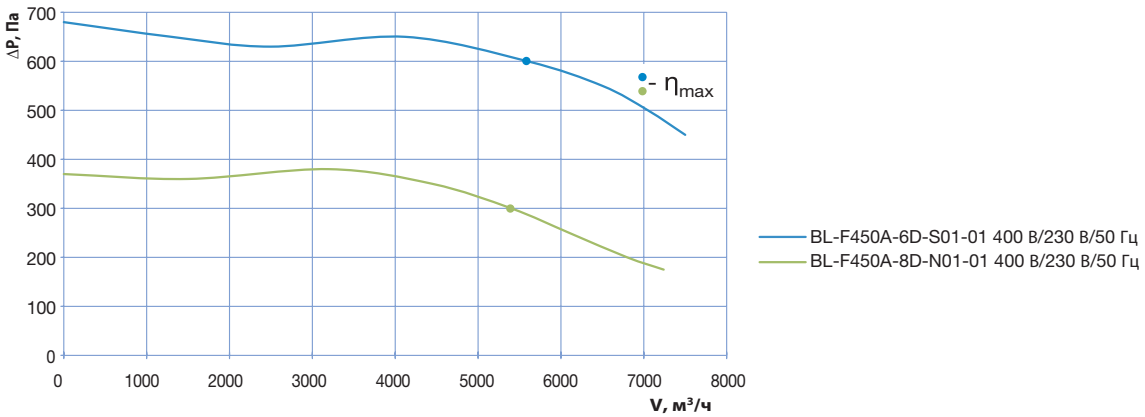

- Регулировка скорости: 0 ~ 10 В постоянного тока/ШИМ
- Материал крыльчатки: оцинкованная сталь
- Направление вращения: по часовой стрелке (со стороны ротора)
- Тип защиты: IP44
- Класс изоляции: B
- Режим работы: непрерывный (S1)
- Подшипник: подшипники качения
- Защита электродвигателя: встроеннный термопредохранитель с самовозвратом

ErP 2015 CE

Технические характеристики

Тип	Ном. напр. перем. тока, В	Частота, Гц	Частота вращения, мин$^{-1}$	Макс. входная мощность, Вт	Макс. ток, А	Уровень звук. давл., дБ(А)	Допустимая темпер. окруж. среды, °C	Электр. соединение
BL-F120B-EC-00	230	50/60	3230	44	0,35	67	-25...+50	E

Габаритные размеры

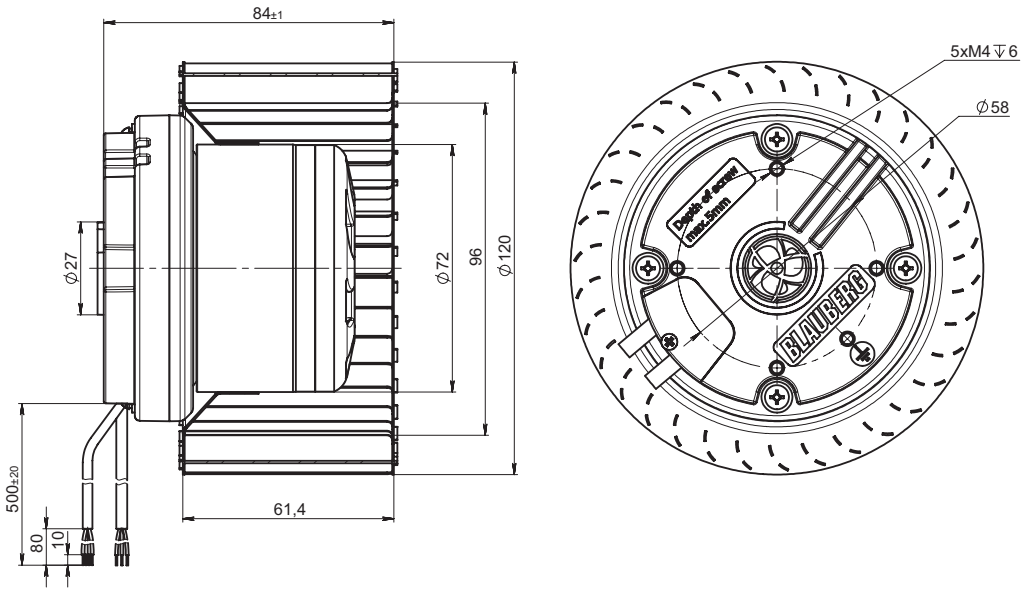

Кривые рабочих характеристик

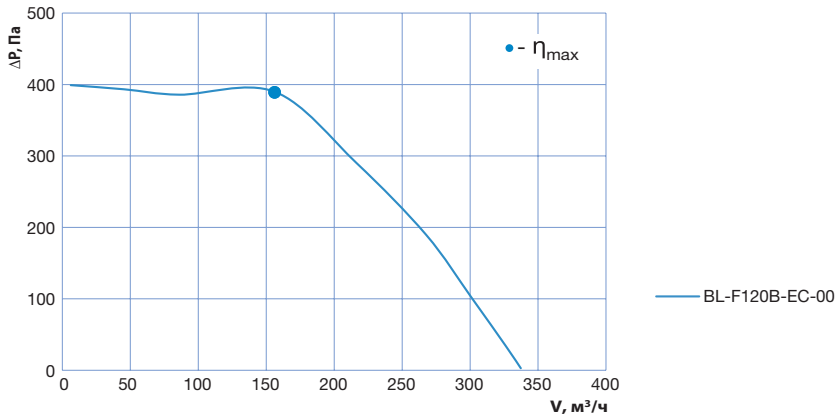

- Регулировка скорости: 0 ~ 10 В постоянного тока/ШИМ
- Материал крыльчатки: оцинкованная сталь
- Направление вращения: по часовой стрелке (со стороны ротора)
- Тип защиты: IP44
- Класс изоляции: B
- Режим работы: непрерывный (S1)
- Подшипник: подшипники качения
- Защита электродвигателя: встроеннный термопредохранитель с самовозвратом

ErP 2015 CE

Технические характеристики

Тип	Ном. напр. перем. тока, В	Частота, Гц	Частота вращения, мин$^{-1}$	Макс. входная мощность, Вт	Макс. ток, А	Уровень звук. давл., дБ(А)	Допустимая темпер. окруж. среды, °C	Электр. соединение
BL-F133A-EC-00	230	50/60	1925	38	0,3	63	-25...+40	E

Габаритные размеры

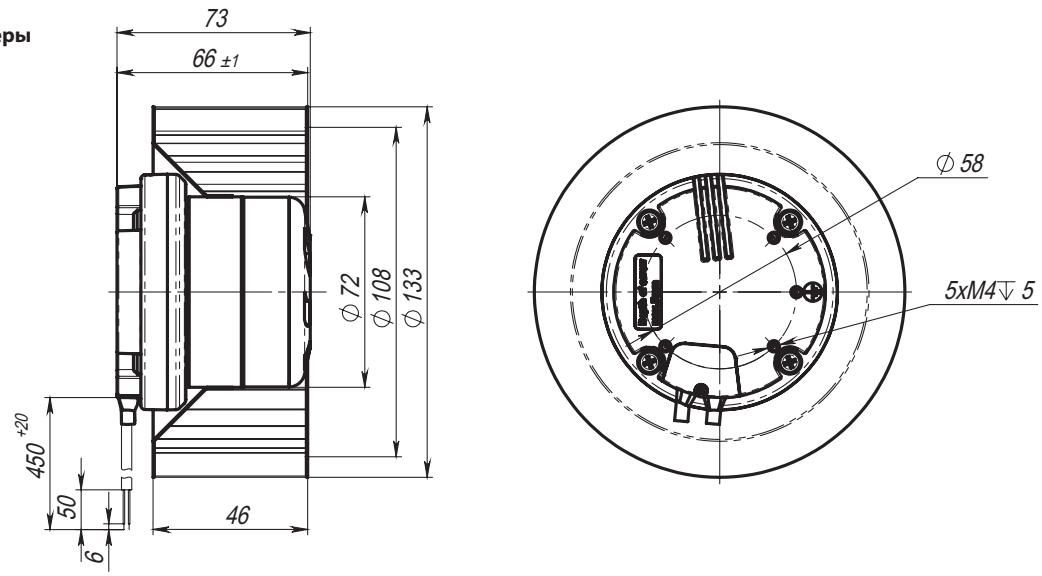

Кривые рабочих характеристик

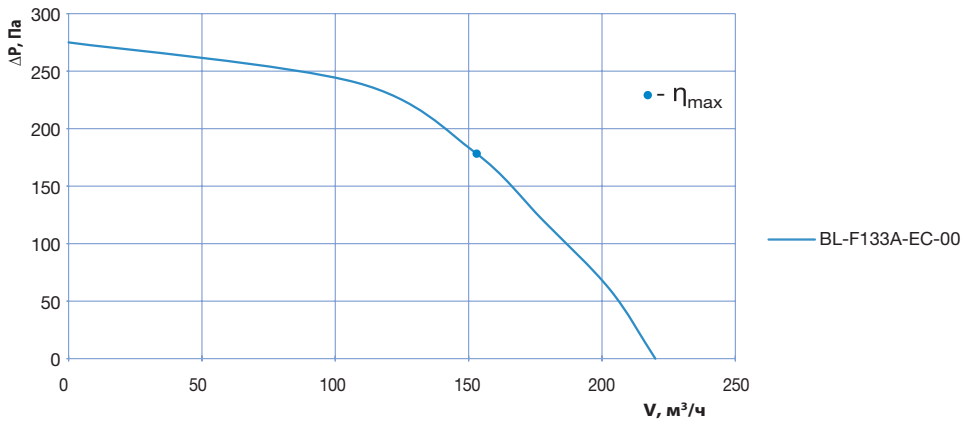

- Регулировка скорости: 0 ~ 10 В постоянного тока/ШИМ
- Материал крыльчатки: оцинкованная сталь
- Направление вращения: по часовой стрелке (со стороны ротора)
- Тип защиты: IP44
- Класс изоляции: B
- Режим работы: непрерывный (S1)
- Подшипник: подшипники качения
- Защита электродвигателя: встроеннный термопредохранитель с самовозвратом

ErP 2015 CE

Технические характеристики

Тип	Ном. напр. перем. тока, В	Частота, Гц	Частота вращения, мин$^{-1}$	Макс. входная мощность, Вт	Макс. ток, А	Уровень звук. давл., дБ(А)	Допустимая темпер. окруж. среды, °C	Электр. соединение
BL-F140B-EC-00	230	50/60	2800	97	0,72	72	-25...+60	E

Габаритные размеры

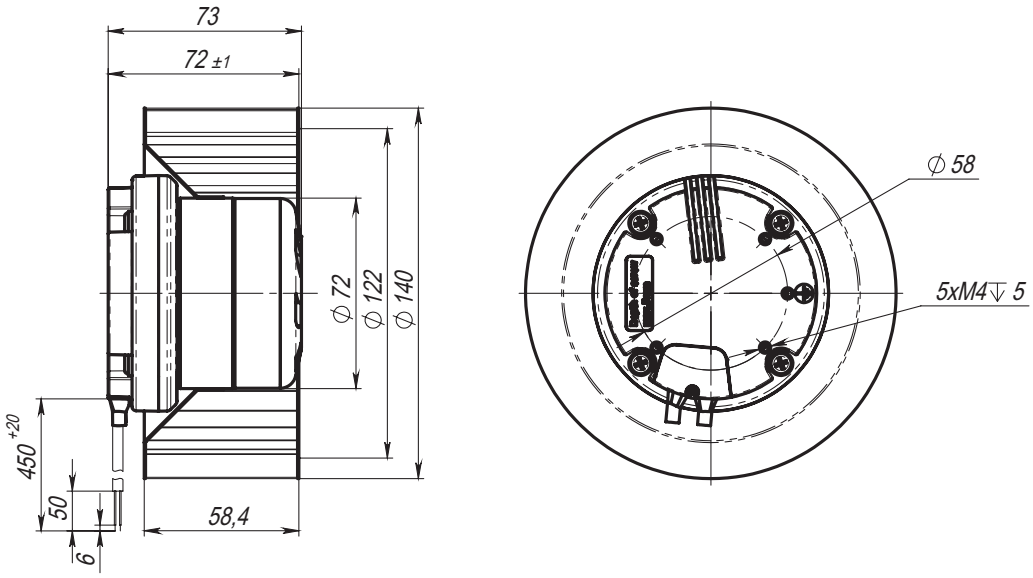

Кривые рабочих характеристик

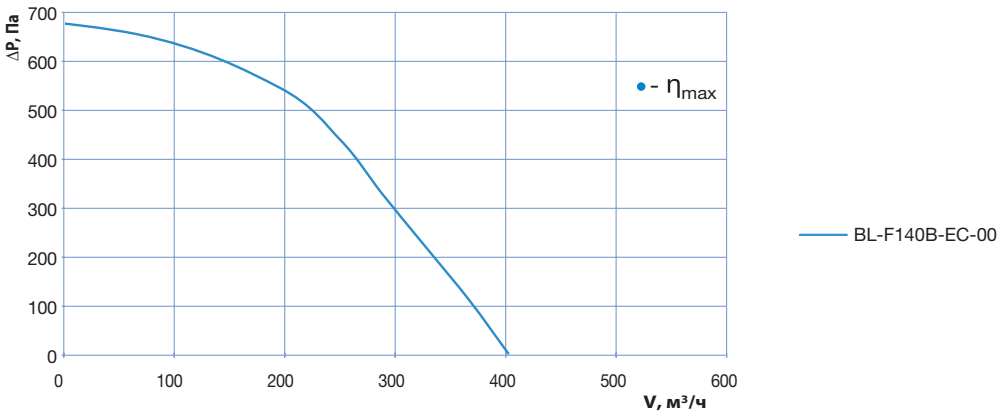

- Регулировка скорости: 0 ~ 10 В постоянного тока/ШИМ
- Материал крыльчатки: оцинкованная сталь
- Направление вращения: по часовой стрелке (со стороны ротора)
- Тип защиты: IP44
- Класс изоляции: B
- Режим работы: непрерывный (S1)
- Подшипник: подшипники качения
- Защита электродвигателя: встроеннный термопредохранитель с самовозвратом

ErP 2015 CE

Технические характеристики

Тип	Ном. напр. перем. тока, В	Частота, Гц	Частота вращения, мин$^{-1}$	Макс. входная мощность, Вт	Макс. ток, А	Уровень звук. давл., дБ(А)	Допустимая темпер. окруж. среды, °С	Электр. соединение
BL-F140C-EC-00	230	50/60	2270	40	0,31	67	-25...+50	E

Габаритные размеры

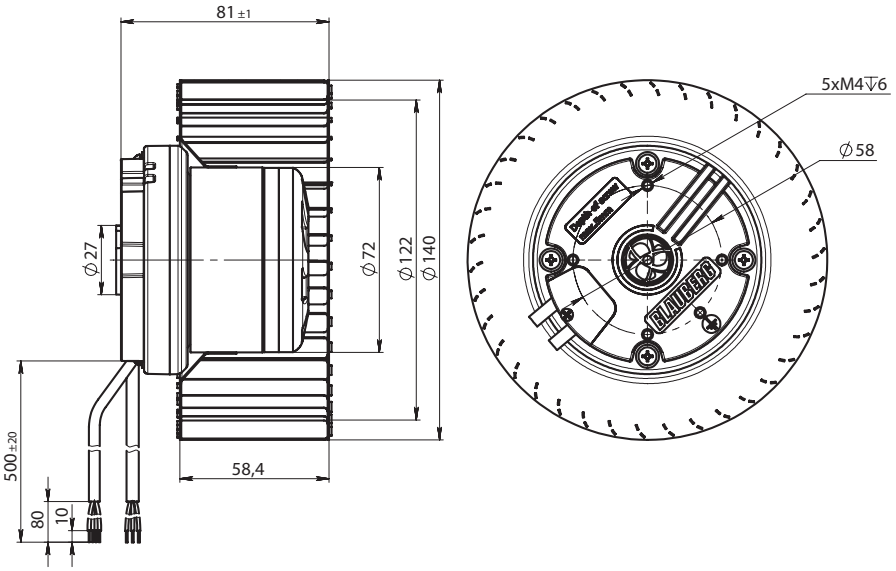

Кривые рабочих характеристик

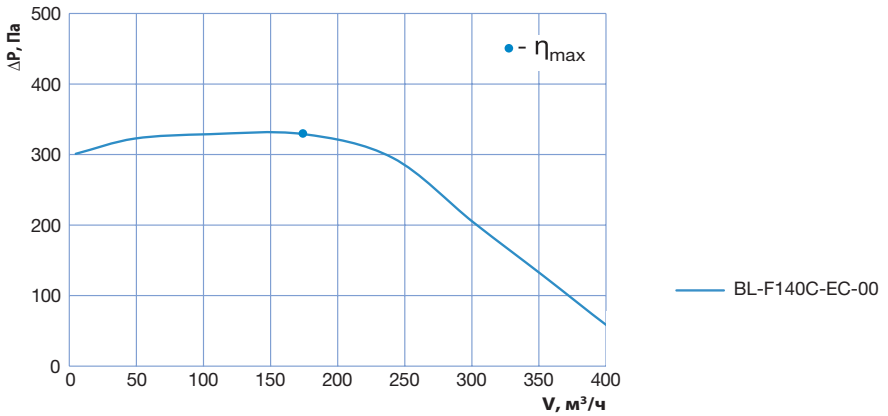

- Регулировка скорости: 0 ~ 10 В постоянного тока/ШИМ
- Материал крыльчатки: оцинкованная сталь
- Направление вращения: по часовой стрелке (со стороны ротора)
- Тип защиты: IP44
- Класс изоляции: B
- Режим работы: непрерывный (S1)
- Подшипник: подшипники качения
- Защита электродвигателя: встроеннный термопредохранитель с самовозвратом

ErP 2015

CE

Технические характеристики

Тип	Ном. напр. перем. тока, В	Частота, Гц	Частота вращения, мин$^{-1}$	Макс. входная мощность, Вт	Макс. ток, А	Уровень звук. давл., дБ(А)	Допустимая темпер. окруж. среды, °C	Электр. соединение
BL-F146A-EC-00	230	50/60	2520	175	1,3	71	-25...+40	E

Габаритные размеры

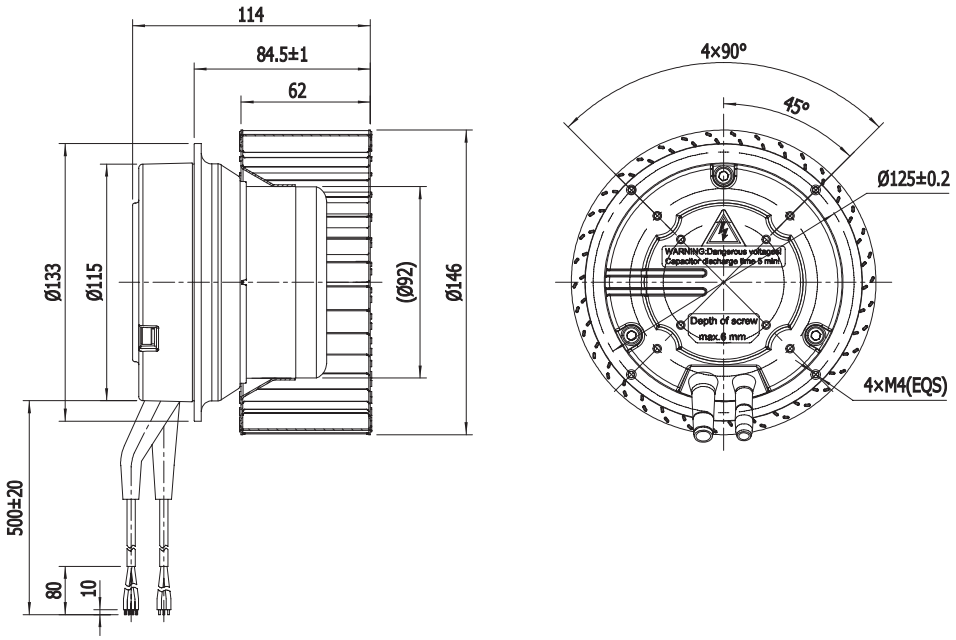

Кривые рабочих характеристик

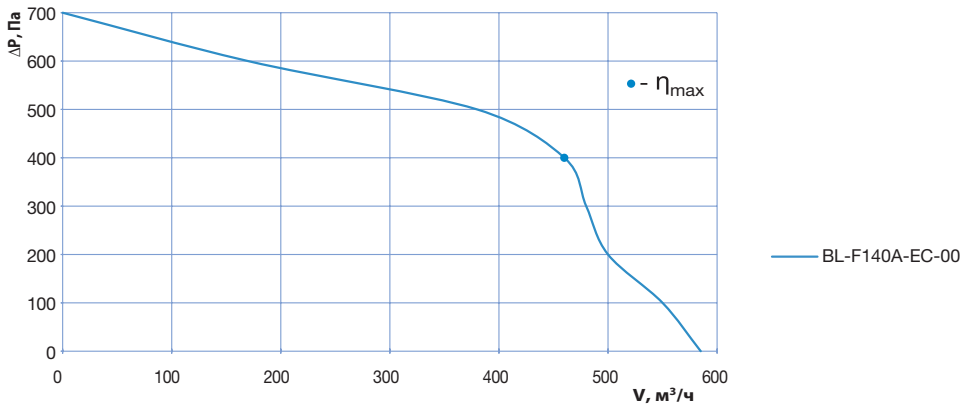

- Регулировка скорости: 0 ~ 10 В постоянного тока/ШИМ
- Материал крыльчатки: оцинкованная сталь
- Направление вращения: по часовой стрелке (со стороны ротора)
- Тип защиты: IP44
- Класс изоляции: B
- Режим работы: непрерывный (S1)
- Подшипник: подшипники качения
- Защита электродвигателя: встроеннный термопредохранитель с самовозвратом

ErP 2015 CE

Технические характеристики

Тип	Ном. напр. перем. тока, В	Частота, Гц	Частота вращения, мин$^{-1}$	Макс. входная мощность, Вт	Макс. ток, А	Уровень звук. давл., дБ(А)	Допустимая темпер. окруж. среды, °C	Электр. соединение
BL-F160A-EC-00	230	50/60	2160	177	1,28	70	-25...+40	E

Габаритные размеры

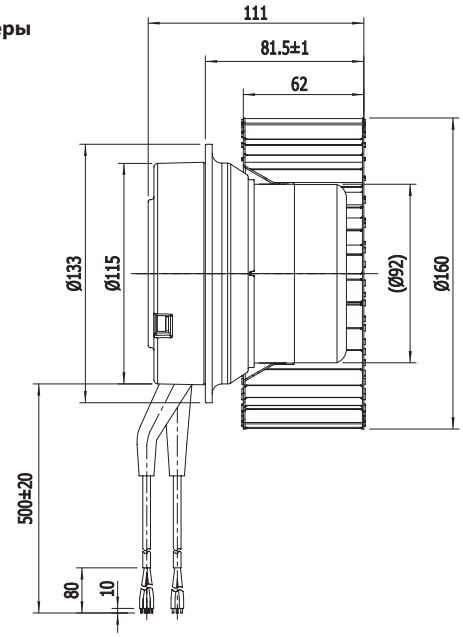

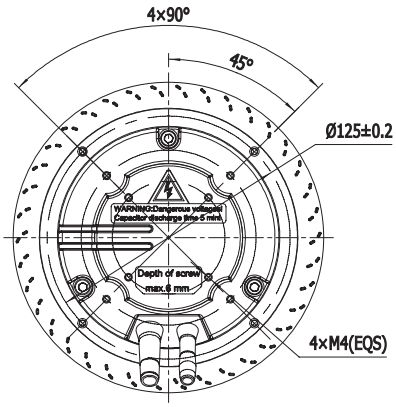

Кривые рабочих характеристик

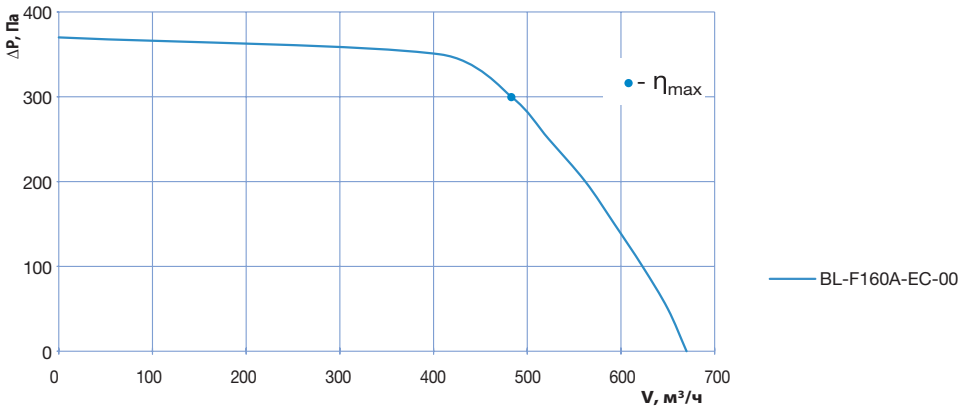

- Регулировка скорости: 0 ~ 10 В постоянного тока/ШИМ
- Материал крыльчатки: оцинкованная сталь
- Направление вращения: по часовой стрелке (со стороны ротора)
- Тип защиты: IP44
- Класс изоляции: B
- Режим работы: непрерывный (S1)
- Подшипник: подшипники качения
- Защита электродвигателя: встроеннный термопредохранитель с самовозвратом

ErP 2015

Технические характеристики

Тип	Ном. напр. перем. тока, В	Частота, Гц	Частота вращения, мин$^{-1}$	Макс. входная мощность, Вт	Макс. ток, А	Уровень звук. давл., дБ(А)	Допустимая темпер. окруж. среды, °C	Электр. соединение
BL-F180A-EC-00	230	50/60	1250	158	1,18	60	-25...+40	E

Габаритные размеры

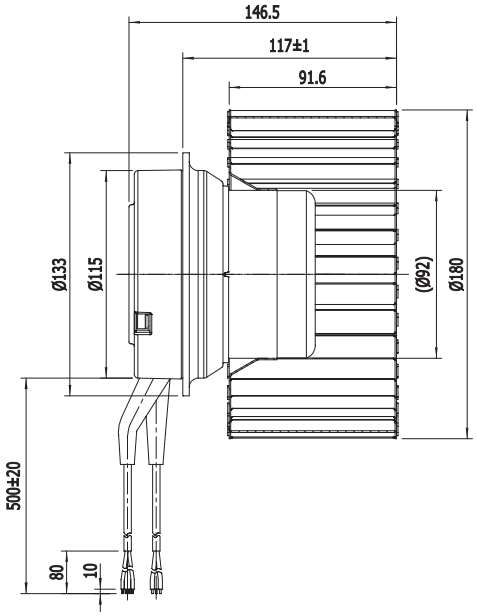

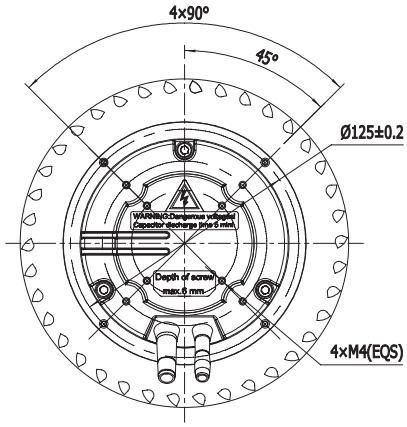

Кривые рабочих характеристик

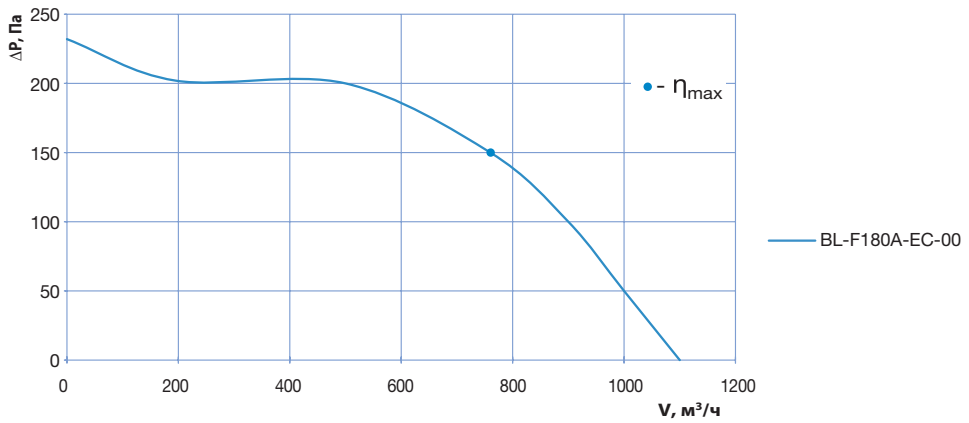

AC

Центробежные вентиляторы высокого давления

- Материал крыльчатки: оцинкованная сталь
- Направление вращения: по часовой стрелке (со стороны ротора)
- Тип защиты: IP44
- Класс изоляции: B
- Режим работы: непрерывный (S1)
- Подшипник: подшипники качения
- Защита электродвигателя: встроеннный термопредохранитель с самовозвратом

CE

Технические характеристики

Тип	Ном. напр. перем. тока, В	Частота, Гц	Входная мощность, Вт	Current [A]	Частота вращения, мин$^{-1}$	Уровень звук. давл., дБ(А)	Допустимая темпер. окруж. среды, °C	Электр. соединение
Helix 140x60 2E	230	50	140	0,64	2820	68	-25...+45	A
Helix 160x62 2E	230	50	320	1,48	2630	70	-25...+50	A
Helix 160x90 2E	230	50	320	1,48	2745	70	-25...+45	A
Helix 180x62 4E	230	50	160	0,7	1465	62	-25...+45	A
Helix 200x80 4E	230	50	125	0,55	1430	63	-25...+45	A
Helix 200x102 4E	230	50	280	1,25	1475	65	-25...+40	A
Helix 225x102 4E	230	50	395	1,98	1330	69	-25...+70	A
Helix 250x102 4E	230	50	810	3,65	1330	63	-25...+70	A
Helix 250x140 4E	230	50	570	2,48	1310	60	-25...+70	A

Кривые рабочих характеристик

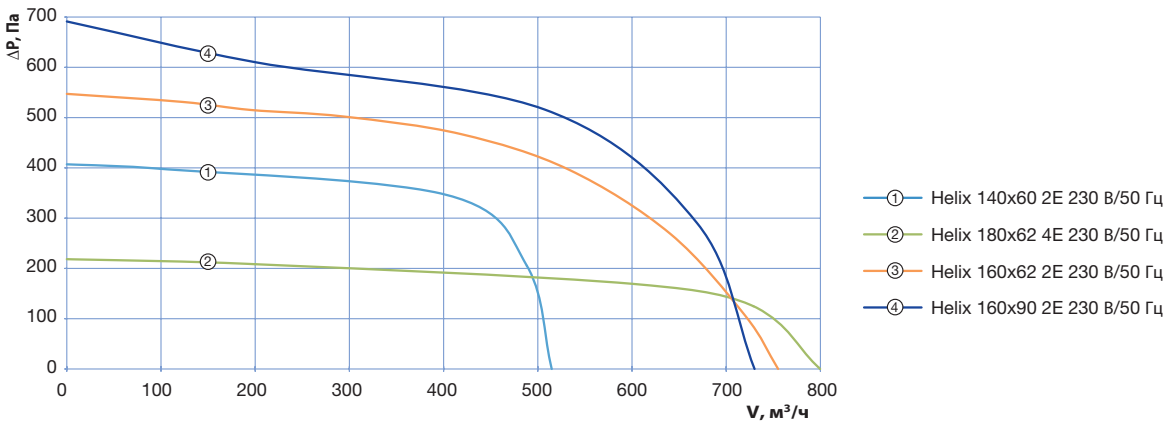

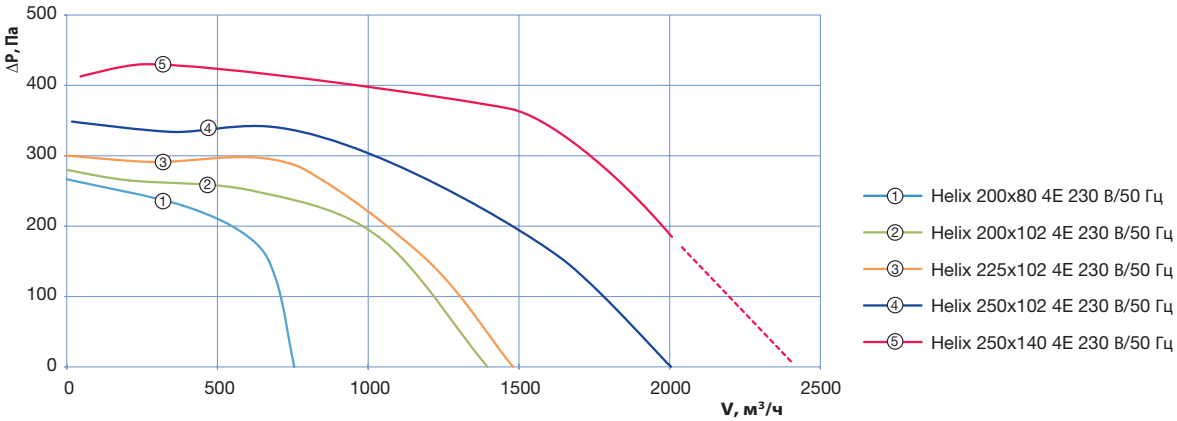

Технические характеристики

Тип	Резиновые виброизо-лирующие опоры	Пружинные виброизо-лирующие опоры	Фланец	Решетка
Helix 140x60 2E	SI-G 8	SI-F 8	FRZ-H 140	SG-H 140
Helix 160x62 2E			FRZ-H 160	SG-H 160
Helix 160x90 2E				
Helix 180x92 4E			FRZ-H 180	SG-H 180
Helix 200x80 4E			FRZ-H 200	SG-H 200
Helix 200x102 4E				
Helix 225x102 4E	SI-G 16	SI-F 16	FRZ-H 225	SG-H 225
Helix 250x102 4			FRZ-H 250	SG-H 250
Helix 250x140 4E				

Габаритные размеры

Тип	Габаритные размеры, мм										Масса, кг
	ØD	B	H	H1	H2	L	L1	L2	P	M	
Helix 140x60 2E	140	243	287	125	93	85	107	75	–	–	3,2
Helix 160x62 2E	160	277	324	136	106	89	112	82	–	–	4,2
Helix 160x90 2E	160	277	324	136	106	136	158	127	–	–	5,1
Helix 180x92 4E	180	311	360	150	120	145	166	137	–	–	6,5
Helix 200x80 4E	200	335	398	165	134	121	140	113	–	–	6,8
Helix 200x102 4E	200	335	398	165	134	157	175	148	–	–	7,3
Helix 225x102 4E	225	365	441	210	171	145	170	137	178	250	11,2
Helix 250x102 4E	250	410	485	230	191	165	190	157	198	270	16,3
Helix 250x140 4E	250	410	485	230	191	205	230	197	238	270	15,5

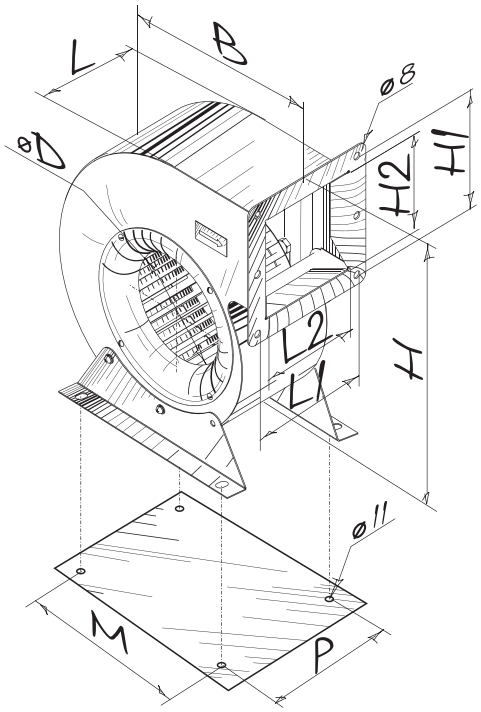

Электродвигатели

- Направление вращения: по запросу
- Тип защиты: IP44
- Класс изоляции: B, F
- Режим работы: непрерывный (S1)
- Подшипник: подшипники качения
- Защита электродвигателя: встроеннный термопредохранитель с самовозвратом

CE

Технические характеристики

Тип	Ном. напр. перем. тока, В	Частота, Гц	Ном. крутящий момент, Нсм	Макс. крутящий момент, Нсм	Частота вращения, мин$^{-1}$	Ном. входная мощность, Вт	Ном. ток, А	Макс. входная мощность, Вт	Макс. ток, А	Допустимая темпер. окруж. среды, °С	Конден-сатор µF/VDB	Электр. соеди-нение
MA2E-9217A-A01-01	230	50	13,20	18	2300	70	0,31	100	0,44	-25...+40	1,5	A
		60	13,80	16,70	2700	77	0,34	100	0,44	-25...+40	1,5	A
MA2E-9217A-A02-01	230	50	16,60	19,50	2150	94	0,42	122	0,53	-25...+40	2	A
		60	18,10	20,80	2600	100	0,44	128	0,56	-25...+40	2	A
MA2E-9225A-A01-01	230	50	19	26,50	2450	94	0,44	157	0,70	-25...+40	2	A
		60	22,40	24,90	2700	110	0,48	155	0,7	-25...+40	2	A
MA2E-9235A-A01-01	230	50	32,10	22,10	2450	136	0,6	221	0,97	-25...+40	3,5	A
		60	25,30	49,20	3000	150	0,65	218	0,96	-25...+40	3,5	A
MA2E-9235A-A02-01	230	50	30,80	39,80	2450	135	0,6	219	0,96	-25...+40	4	A
		60	29,50	41,30	3000	165	0,72	225	0,97	-25...+40	4	A
MA2E-9235A-A03-01	230	50	34	38,10	2350	160	0,7	233	1	-25...+40	3	A
		60	35	36,50	2400	190	0,85	230	1	-25...+40	3	A
MA2E-9242A-A01-01	230	50	38	47,20	2500	170	0,75	286	1,27	-25...+40	4	A
		60	32	42,80	2600	230	1,1	282	1,25	-25...+40	4	A
MA2E-9242A-A02-01	230	50	56,30	67	2400	255	1,2	478	1,70	-25...+40	6	A
MA2E-9242A-A03-01	230	50	53,10	65	2380	190	0,83	290	1,25	-25...+40	6	A
		60	49	64	3100	240	1,06	320	1,40	-25...+40	6	A
MA4E-9217A-A01-01	230	50	123	147,70	1366	35	0,17	51	0,23	-25...+40	0,8	A
		60	120	148	1435	35	0,165	52	0,23	-25...+40	0,8	A
MA4E-9225A-A01-01	230	50	280	310	1300	55	0,24	97	0,42	-25...+40	1,5	A
		60	278	302	1500	65	0,29	98	0,43	-25...+40	1,5	A
MA4E-9225A-A02-01	230	50	230	296	1212	74	0,26	76	0,37	-25...+40	1	A
		60	225	272	1448	65	0,28	83	0,38	-25...+40	1	A
MA4E-9225A-B01-01	230	50	230	296	1212	74	0,26	76	0,37	-25...+40	1,5	A
		60	225	272	1448	65	0,28	83	0,38	-25...+40	1,5	A
MA4E-9235A-A01-01	230	50	425	547	1245	104	0,46	140	0,62	-25...+40	3	A
		60	435	514	1440	130	0,57	150	0,66	-25...+40	3	A
MA4E-9242A-A01-01	230	50	500	620	1250	230	0,63	245	0,91	-25...+40	4	A
		60	484	605	1500	245	0,68	270	0,95	-25...+40	4	A

Габаритные размеры

Тип	Габаритные размеры, мм	
	a	b
MA2E-9217A-A20-01	64	17
MA2E-9225A-A20-01	72	25
MA2E-9235A-A20-01	82	35
MA2E-9242A-A20-01	89	42
MA4E-9217A-A40-01	64	17
MA4E-9225A-A40-01	72	25
MA4E-9235A-A40-01	82	35
MA4E-9242A-A40-01	89	42
MA6E-9225A-A60-01	72	25
MA6E-9242A-A60-01	89	42

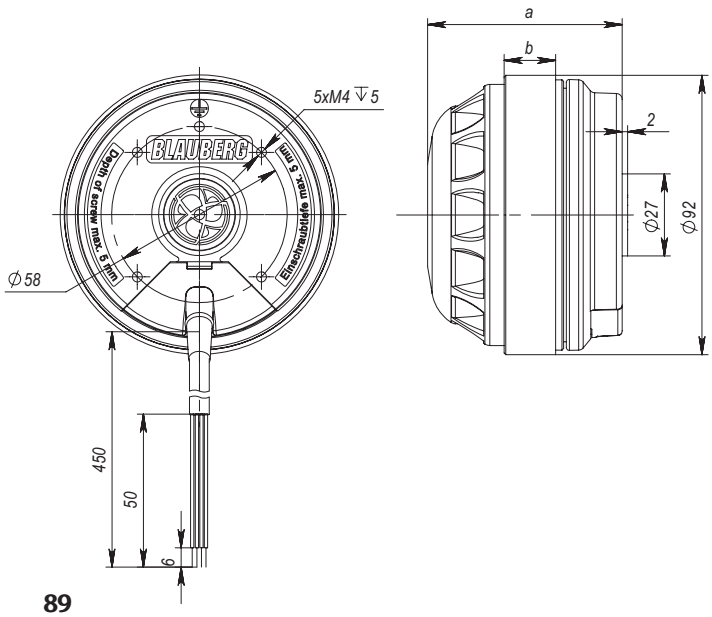

AC электродвигатель (с внешним ротором ø 102 мм)

BLAUBERG Motoren

- Направление вращения: по запросу
- Тип защиты: IP44
- Класс изоляции: F, H
- Режим работы: непрерывный (S1)
- Подшипник: подшипники качения
- Защита электродвигателя: встроеннный термопредохранитель с самовозвратом

Технические характеристики

Тип	Ном. напр. перем. тока, В	Частота, Гц	Ном. крутящий момент, Нсм	Макс. крутящий момент, Нсм	Частота вращения, мин$^{-1}$	Ном. входная мощность, Вт	Ном. ток, А	Макс. входная мощность, Вт	Макс. ток, А	Допустимая температура окружающей среды	Конден-сатор µF/VDB	Электр. соеди-нение
MA4E-10235A-A01-01	230	50	680	850	1300	195	0,80	210	1,30	-25...+40	4,50	A
		60	681	790	1574	195	0,80	206	1,30	-25...+40	4,50	
MA4E-10247A-A01-01	230	50	836	1110	1326	203	0,90	361	1,60	-25...+40	6	A
		60	1000	1030	1580	250	1,10	350	1,55	-25...+40	6	
MA4E-10260A-A01-01	230	50	1102	1527	1333	269	1,19	500	2,10	-25...+40	7	A
		60	1060	1370	1584	310	1,36	495	2,20	-25...+40	7	
MA4D-10235A-A01-01	400	50	900	1050	1200	184	0,80	208	0,90	-25...+40	-	B
MA4D-10247A-A01-01	400	50	1300	1420	1200	300	1,30	390	1,70	-25...+40	-	B
MA4D-10260A-A01-01	400	50	1900	2160	1300	552	2,40	670	2,91	-25...+40	-	B
MA6E-10235A-A01-01	230	50	200	310	930	70	0,30	105	0,46	-25...+40	2	A
MA6E-10247A-A01-01	230	50	400	505	910	108	0,47	163	0,71	-25...+40	2,50	A
MA6E-10260A-A01-01	230	50	650	770	875	161	0,70	230	1	-25...+40	4	A
MA4D-10235A-A01-01	400	50	570	640	840	59,80	0,26	96	0,42	-25...+40	-	B
MA6D-10247A-A01-01	400	50	700	830	900	82,80	0,36	120	0,52	-25...+40	-	B
MA6D-10260A-A01-01	400	50	1200	1380	800	138	0,60	204	0,89	-25...+40	-	B

Габаритные размеры

Тип	Габаритные размеры, мм	
	a	b
MA4E-10235A-A01-01	35	109
MA4E-10247A-A01-01	47	121
MA4E-10260A-A01-01	60	134
MA4D-10235A-A01-01	35	109
MA4D-10247A-A01-01	47	121
MA4D-10260A-A01-01	60	134
MA6E-10235A-A01-01	35	109
MA6E-10247A-A01-01	47	121
MA6E-10260A-A01-01	60	134
MA6D-10235A-A01-01	35	109
MA6D-10247A-A01-01	47	121
MA6D-10260A-A01-01	60	134

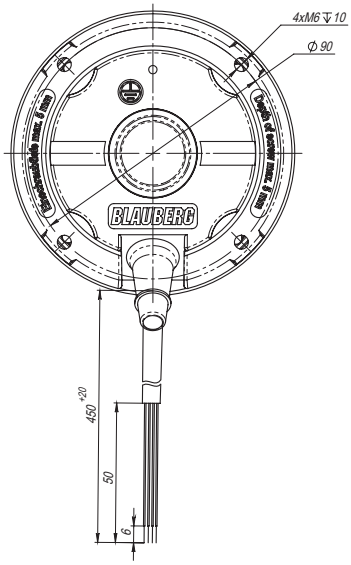

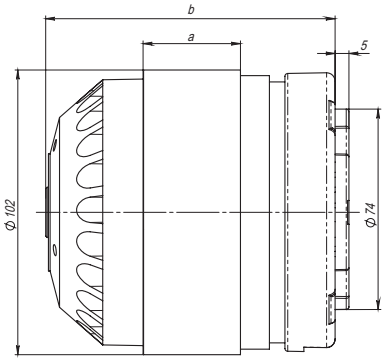

- Направление вращения: против часовой стрелки (со стороны выступающей части вала)
- Тип защиты: IP42 (с возможностью повышения до IP44 по запросу)
- Класс изоляции: E, B, F, H (согласно требованиям пользователя)
- Режим работы: непрерывный (S1)
- Подшипник: подшипники скольжения (либо подшипники качения по требованию)
- Защита электродвигателя: термопредохранитель

CE

Технические характеристики

Тип	Ном. напр. перем. тока, В	Частота, Гц	Входной ток, А	Входная мощ-ность, Вт	Частота вращения, мин$^{-1}$	Допустимая темпер. окруж. среды, °C
MA2E-8213-A01-01	220-240	50/60	0,14	20	1300	-30...+50
MA2E-8213-A02-01	220-240	50/60	0,20	29	1300	-30...+50
MA2E-8220-A01-01	220-240	50/60	0,23	31	1300	-30...+50
MA2E-8220-A02-01	220-240	50/60	0,25	36	1300	-30...+50
MA2E-8220-A03-01	220-240	50/60	0,36	54	1300	-30...+50
MA2E-8225-A01-01	220-240	50/60	0,45	60	1300	-30...+50
MA2E-8230-A01-01	220-240	50/60	0,50	70	1300	-30...+50
MA2E-8240-A01-01	220-240	50/60	0,70	90	1300	-30...+50
MA2E-8245-A01-01	220-240	50/60	0,85	110	1300	-30...+50
MA2C-8213-A01-01	110-120	60	0,60	33	1550	-30...+50
MA2C-8220-A01-01	110-120	60	0,80	55	1550	-30...+50
MA2C-8225-A01-01	110-120	60	1	70	1550	-30...+50
MA2C-8230-A01-01	110-120	60	1	75	1450	-30...+50
MA2C-8240-A01-01	110-120	60	1,40	100	1450	-30...+50
MA2C-8245-A01-01	110-120	60	1,50	110	1450	-30...+50

Тип	A	B	C	D	E	L
MA2E-8213-A01-01	17	36	46	82	-	45
MA2E-8213-A02-01	17	36	46	82	-	45
MA2E-8220-A01-01	17	36	46	88	-	52
MA2E-8220-A02-01	17	36	46	88	-	52
MA2E-8220-A03-01	17	36	46	88	-	52
MA2E-8225-A01-01	16	35	45	92	-	56
MA2E-8230-A01-01	18	38	49	101	21	65
MA2E-8240-A01-01	19	40	50	112	31	76
MA2E-8245-A01-01	23	43	54	121	36	85
MA2C-8213-A01-01	17	36	46	82	-	45

Лопасть крыльчатки	α	22°		25°		28°		31°		34°	
	H	G	F	G	F	G	F	G	F	G	F
Лопасть крыльчатки 154 мм	154	26	13	29	15	32	17	36	18	39	21
Лопасть крыльчатки 172 мм	172	28	14	31	16	34	17	38	18	41	21
Лопасть крыльчатки 200 мм	198	30	15	33	17	36	19	40	21	43	24
Лопасть крыльчатки 230 мм	230	33	16	36	19	39	21	42	20	45	23
Лопасть крыльчатки 254 мм	254	35	16	38	18	41	21	44	22	47	23
Лопасть крыльчатки 300 мм	298	35	17	41	21	44	22	48	25	52	27

Габаритные размеры

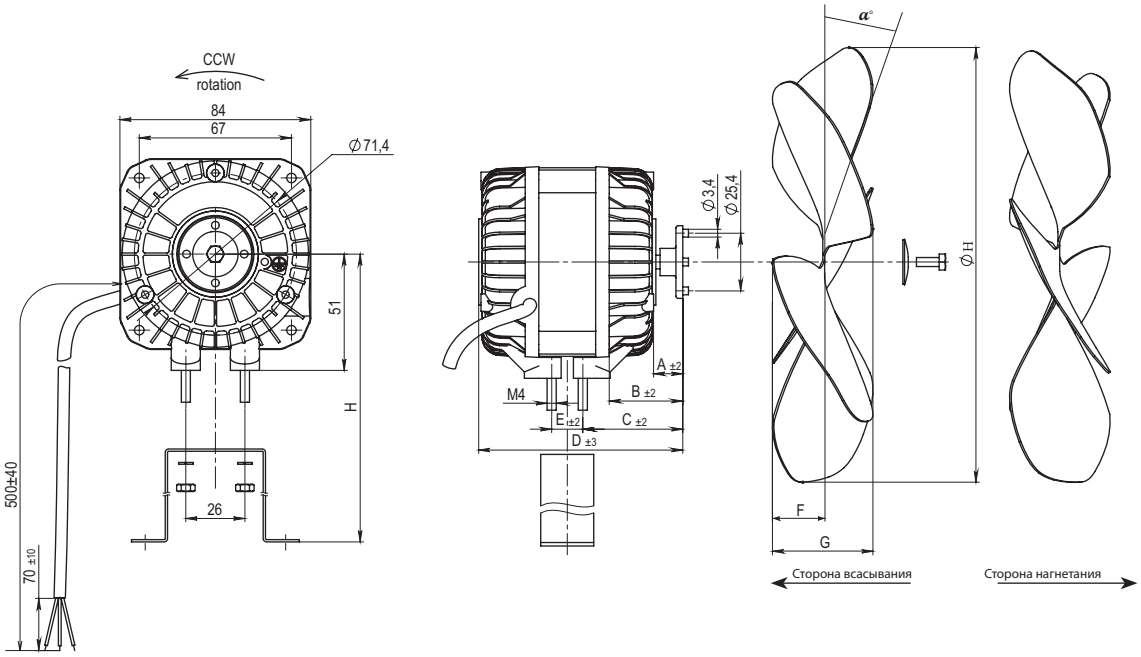

Решетка

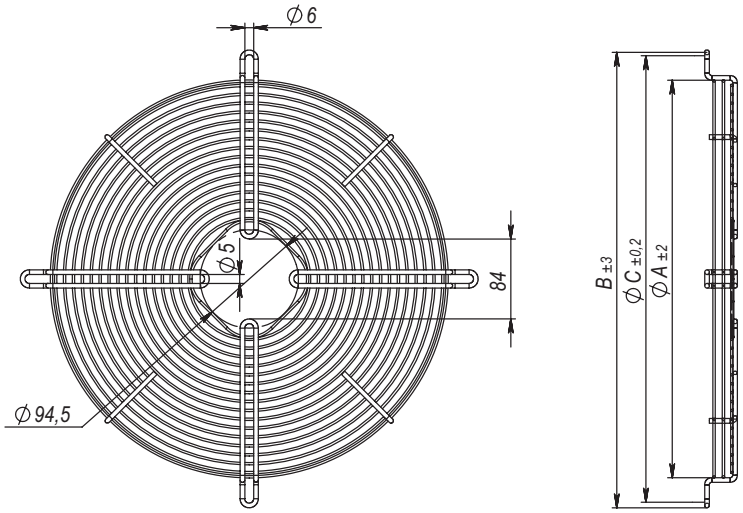

Размеры	Ø154	Ø172	Ø200	Ø230	Ø254	Ø300
A	170	188	214	246	270	324
B	202	220	248	278	302	356
C	190	208	236	266	290	344
H	11	11	25	27	17	17

Кольцо

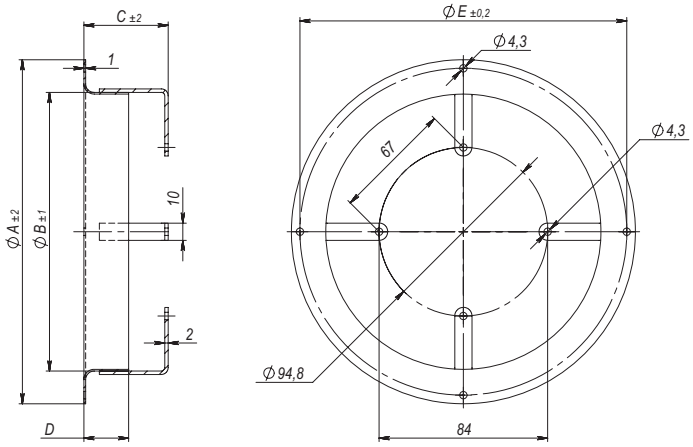

Размеры	Ø154	Ø172	Ø200	Ø230	Ø254	Ø300
ØA	200	223	246	278	300	378
ØB	162	180	208	238	268	308
C	49	49	49	49	49	49
D	25	25	25	25	25	30
ØE	190	208	236	266	290	365

Кронштейн

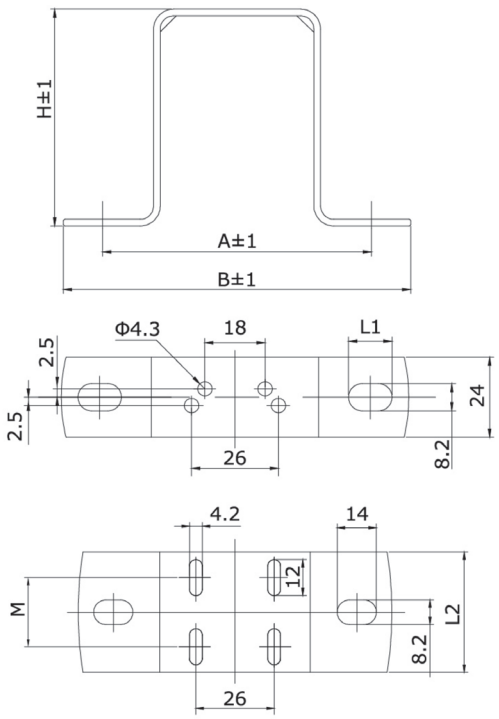

Размеры	H	A	B	L1	L2	M
B39	39	78	100	14	-	-
B55	55	81	106	13	-	-
B72	72	81	106	13	-	-
B84	84	81	106	20	-	-
B92	92	81	106	14	-	-
B109-1	109	81	106	14	-	-
B109-2	109	78	100	14	39	21
B109-3	109	78	100	14	49	29

AC

EC

Электрическое соединение

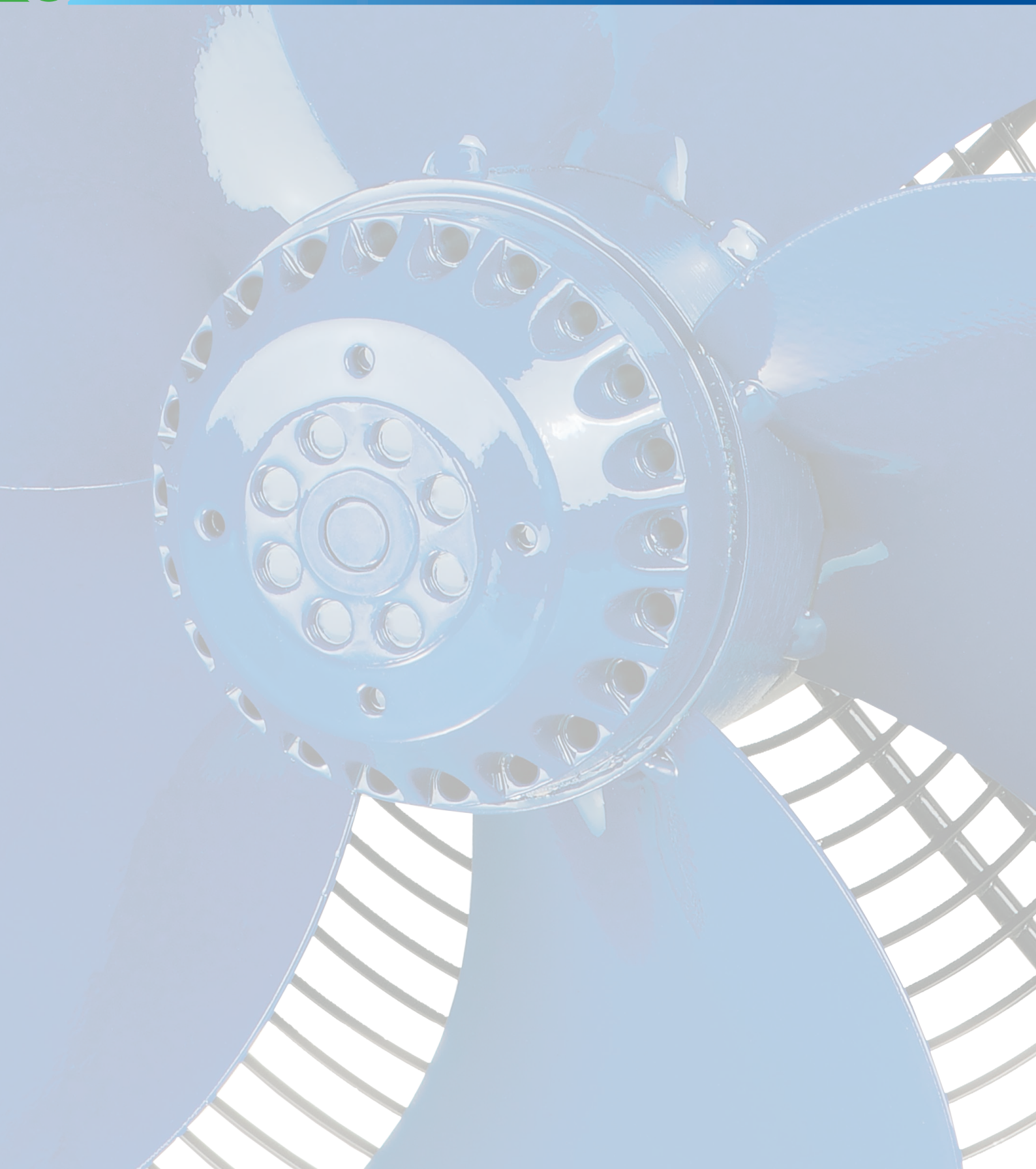

Схемы электрических соединений

BLAUBERG Motoren

Тип “A“

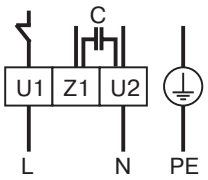

U1 Синий
U2 Черный
Z1 Коричневый
PE Зеленый/Желтый

Тип “B“

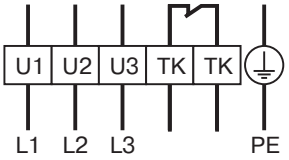

U1 Синий
U2 Черный
U3 Коричневый
TK Белый
PE Зеленый/Желтый

Тип “B1“

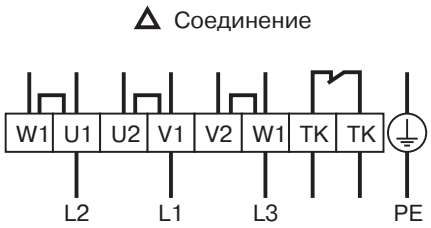

U1 Коричневый
V1 Синий
W1 Черный
W2 Оранжевый
U2 Красный
V2 Серый
TK Белый
PE Зеленый/Желтый

Тип “B2“

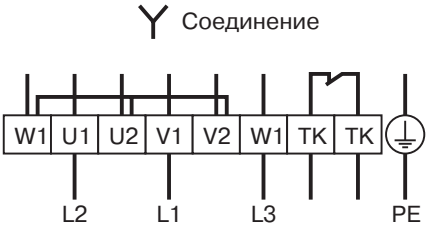

U1 Коричневый
V1 Синий
W1 Черный
W2 Оранжевый
U2 Красный
V2 Серый
TK Белый
PE Зеленый/Желтый

Тип “E“

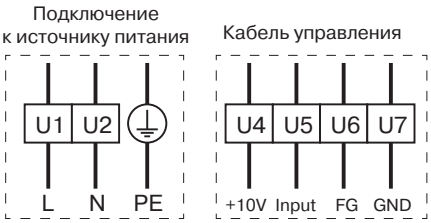

U1 Коричневый
U2 Синий
PE Зеленый/Желтый
U4 Красный
U5 Желтый
U6 Белый
U7 Синий

Предварительная форма спецификации

BLAUBERG Motoren

- В случае, если по каким-либо причинам наша продукция не удовлетворяет Вашим требованиям, просьба заполнить бланк листа технических данных ниже для открытия нового проекта.

				Дата	
Название проекта			**Клиент**		
Тип изделия		Стандартная модель из каталога, если имеется			
Количество за первый год		Общее количество		Срок эксплуатации в годах	
Предполагаемая цена в долларах США/евро					
Срок поставки образцов			Количество образцов		
Контактное лицо			**Контактные данные**		
Основные целевые технические параметры					
Номинальное напряжение, В		Диапазон напряжения, В		Частота, Гц	
Номинальная мощность, Вт		Входная мощность, Вт			
Положение при монтаже		Ожидаемый срок эксплуатации			
Тип подшипников		Режим работы			
Степень влияния на окружающую среду F0...F5		Степень влияния на окружающую среду F0...F5			
Тип защиты, IPXX		Класс изоляции		Защита обмоток	
Среднее значение рабочего диапазона температур, °C			Диапазон температуры окружающей среды,°C		
Направление вращения		Уровень звукового давления, дБ(А)			
Рабочая точка		Максимальный расход воздуха, м³/ч		Макс. статическое давление, Па	
Габаритные размеры (при отличии от стандартных), мм					
Область применения					
Особые параметры окружающей среды или условия эксплуатации					
Документация для предоставления заказчику	Чертеж	Кривые рабочих характеристик	Схема электрических соединений	Образец протокола испытаний	Другие
Сертификаты соответствия	VDE	UL	CSA	CCC	Другие
Прочие требования заказчика					

Примечания

BLAUBERG Motoren

BLAUBERG Motoren

Blauberg Group
Aidenbachstr. 52a
D-81379 Munich
Тел.: + 49 (0)89 785 08 088
Факс: + 49 (0)89 780 69 521
blauberg-motoren.com
sales@blauberg-motoren.com

Производитель сохраняет право на внесение технических изменений без предварительного уведомления.
Иллюстрации и текст носят необязывающий характер.

02/2017