- Материал крыльчатки: стальная сварная крыльчатка с порошковой покраской
- Направление вращения: по часовой стрелке (со стороны ротора)
- Тип защиты: IP54
- Класс изоляции: B
- Режим работы: непрерывный (S1)
- Подшипник: подшипники качения
- Защита электродвигателя: встроеннный термопредохранитель с самовозвратом

CE

Технические характеристики

Тип	Ном. напр. перем. тока, В	Частота, Гц	Частота вращения, мин$^{-1}$	Входная мощность, Вт	Ток, А	Уровень звук. давл., дБ(А)	Допустимая темпер. окруж. среды, °C	Конден-сатор µF/VDB	Электр. соедине-ние
BL-A300B-2E-C01-B1	230	50	2500	125	0,55	58	-25...+40	4/450	A
		60	2700	155	0,7	60			
BL-A300B-4E-C01-B1	230	50	1350	90	0,42	54	-25...+40	3/450	A
		60	1600	115	0,51	59			

Габаритные размеры

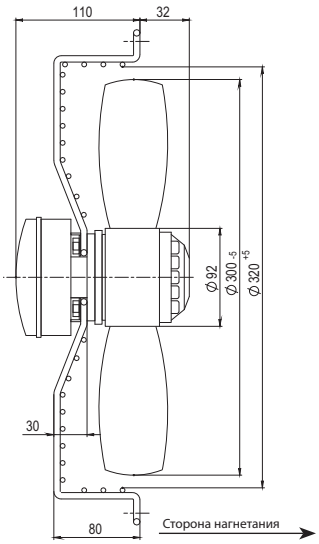

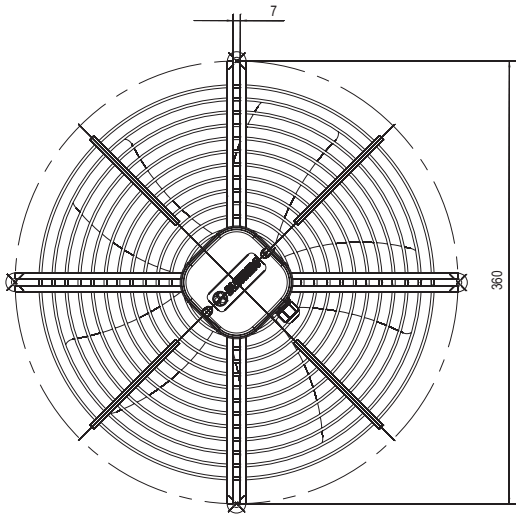
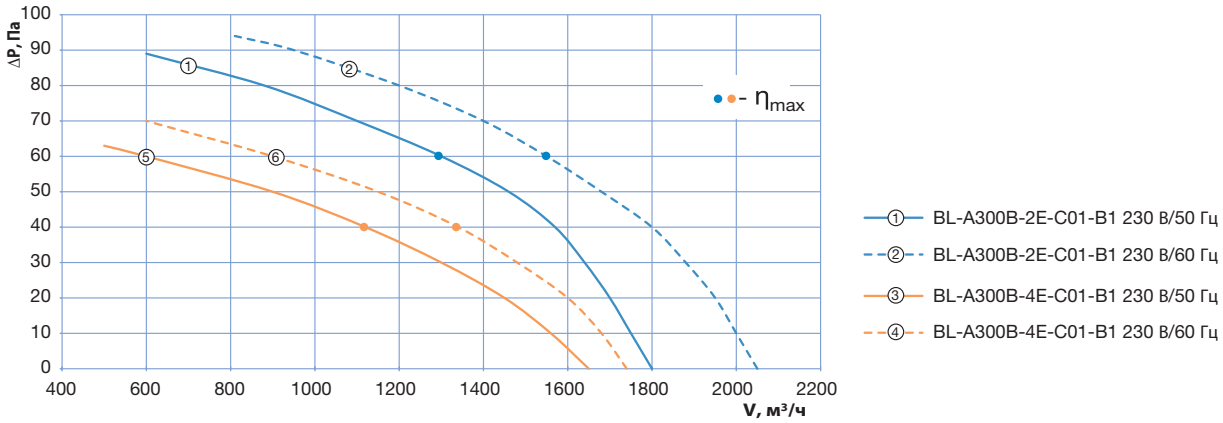
Кривые рабочих характеристик